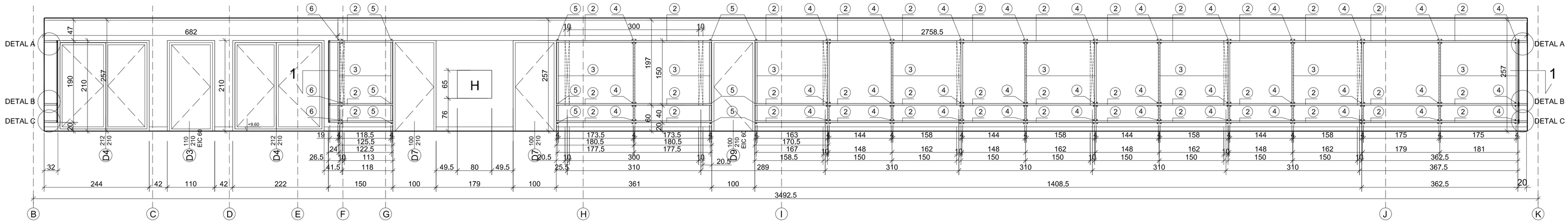

KONSTRUKCJA NOŚNA OSŁON ŚCIANY F - K WIDOK

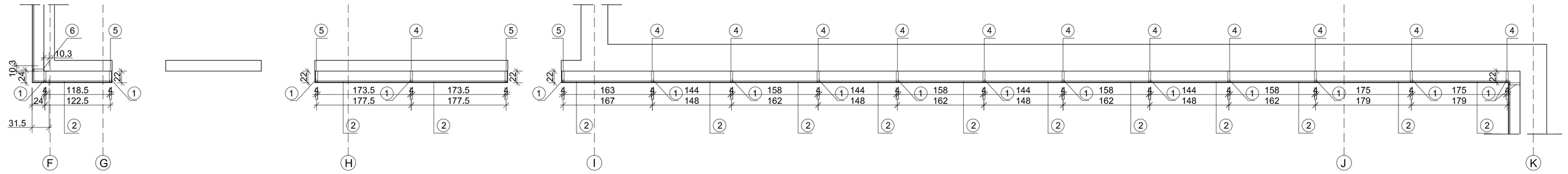

KONSTRUKCJA NOŚNA OSŁON ŚCIANY F - K PRZEKRÓJ 1 - 1

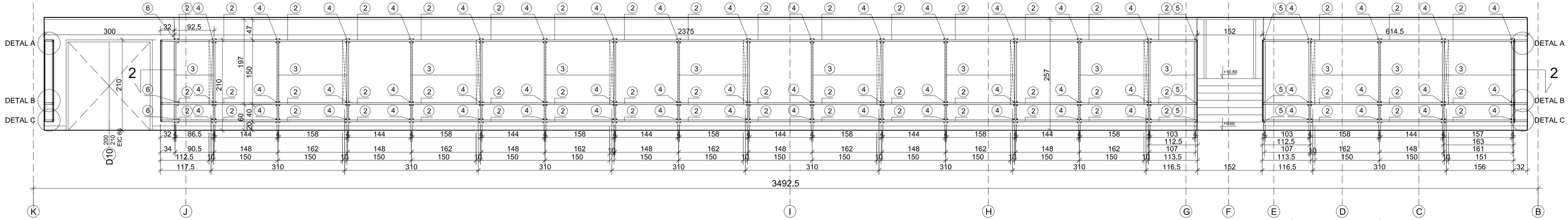

KONSTRUKCJA NOŚNA OSŁON ŚCIANY J - B WIDOK

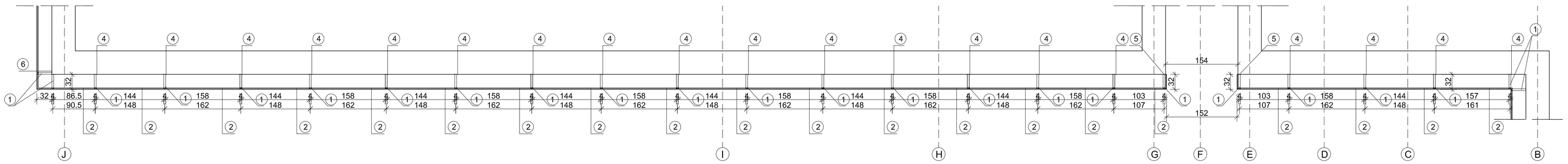

KONSTRUKCJA NOŚNA OSŁON ŚCIANY J - B PRZEKRÓJ 2 - 2

UWAGA : wykończenie elementów stalowych zgodnie z opisem technicznym projektu. Spawy szlifowane.

1. stalowa rura kwadratowa 40x40x4 mm
2. stalowa rura kwadratowa 20x40x3 mm
3. stalowa rura kwadratowa 20x40x3 mm
4. blacha stalowa 100x100x6mm
5. blacha stalowa 50x100x6mm
6. blacha stalowa narożnikowa 206x103x6mm

UWAGA : WYMIARY ZWERYFIKOWAĆ NA BUDOWIE

NAZWA INWESTYCJI : MODERNIZACJA I ADAPTACJA POMIESZCZEŃ BUDYNKÓW WYDZIAŁU CHEMICZNEGO NA NOWOCZESNE LABORATORIA NAUKOWE		
INWESTOR: POLITECHNIKA GDAŃSKA WYDZIAŁ CHEMICZNY GDAŃSK, UL. NARUTOWICZA 11/12	BRANŻA: ARCHITEKTURA	DATA: GRUDZIEŃ 2009
NAZWA RYSUNKU : OSŁONY ŚCIAN F - K, J - B - KONSTRUKCJA		SKALA: 1 : 50
PROJEKTANCI: dr hab.Inż.arch. E.Ratajczyk-Piątkowska upr. nr 904/Gd/82 PO-0410; mgr inż.arch. K. Piątkowska upr. proj. nr 495 / 09 / U / C		NR WYDRUKU: A24
STRUKTURA: mgr inż.arch. S. Doplerała upr. proj. nr 348/Gd/74 PO-0010		