DATAL A

WYMIANA PULPITÓW
SKALA 1:5

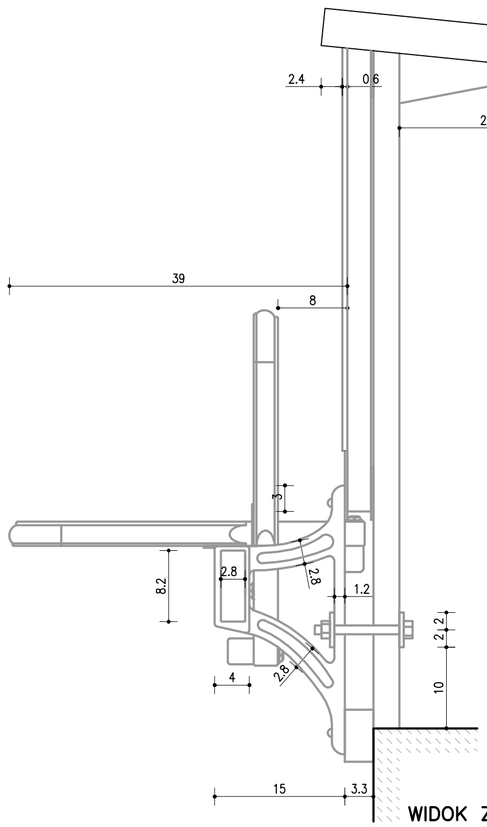

WIDOK Z BOKU

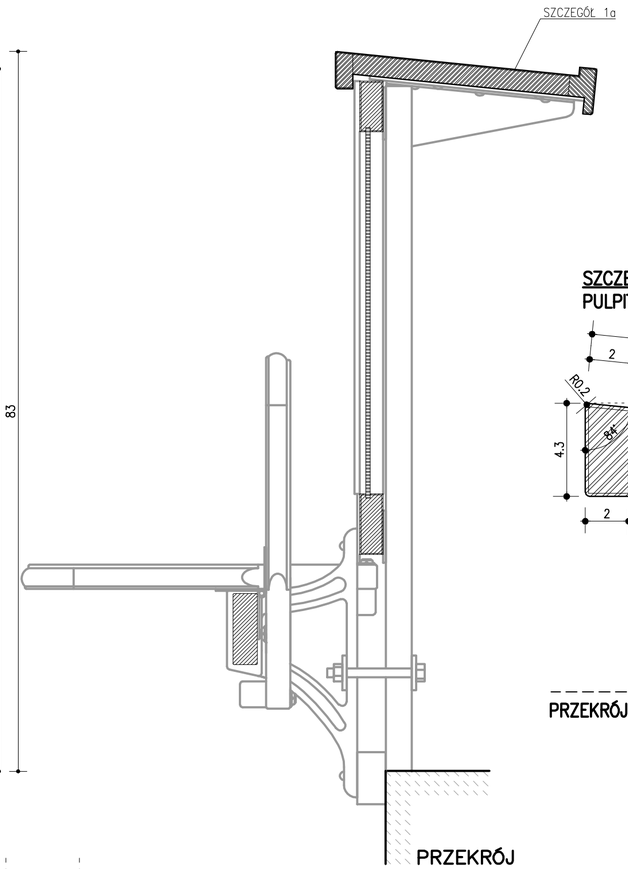

PRZEKRÓJ

SZCZEGÓŁ 1a
PULPIT 1:2

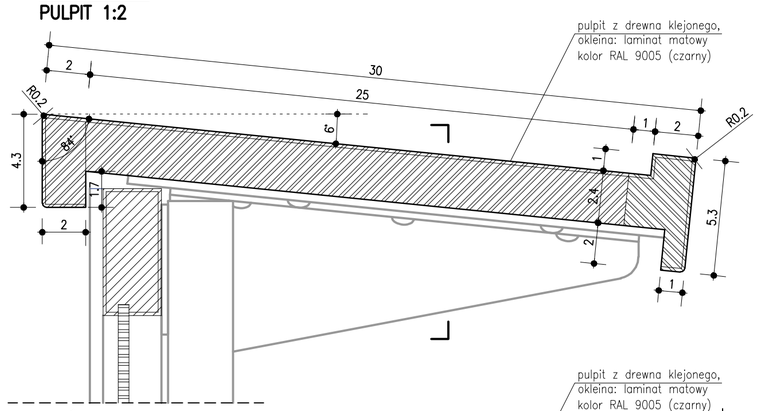

PRZEKRÓJ POPRZECZNY

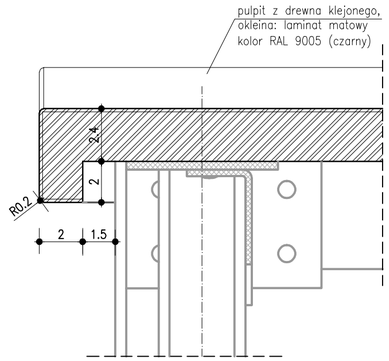

PRZEKRÓJ PODŁUŻNY
(wykończenie pulpitu)

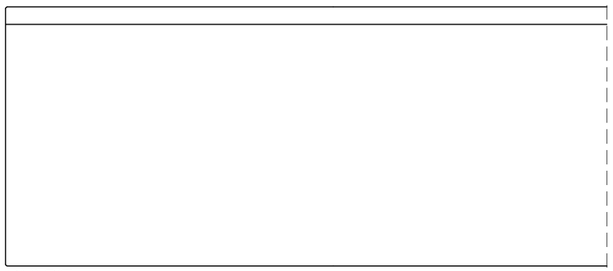

PULPIT

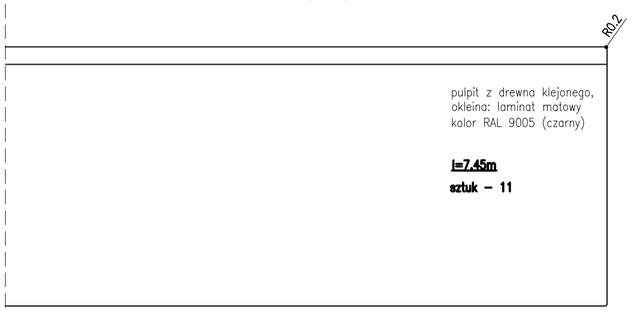

pulpit z drewna klejonego,
okleina: laminat matowy
kolor RAL 9005 (czarny)

l=7.45m

sztuk – 11

wymiary sprawdzić na budowie

UWAGI:

–renowacja historycznych elementów istniejących,
–wymiary podano w centymetrach,
–wszystkie wymiary sprawdzić na budowie,
–okleina pulpitów: laminat matowy w kolorze czarnym (RAL 9005), grubości 1,2–1,8mm, o odporności na ścieranie: IP większe lub równe 150, A większe lub równe 350.

rewizja nr	data	projektant	podpis

INWESTOR:
POLITECHNIKA GDAŃSKA
WYDZIAŁ ELEKTROTECHNIKI I AUTOMATYKI

PROJEKT
SALA AUDYTORYJNA E–41
WYDZIAŁU ELEKTROTECHNIKI I AUTOMATYKI

TEN RYSUNEK OBJĘTY JEST PRAWAMI AUTORSKIMI FIRMY
WARSZTAT ARCHITEKTURY
NIE MOŻE BYĆ UŻYWANY ORAZ REPRODUKOWANY W CZĘŚCI LUB CAŁOŚCI BEZ PISEMNEJ ZGODY

WSZYSTKIE INFORMACJE OTRZYMANE DROGĄ ELEKTRONICZNĄ
WAŻNE SĄ WYŁĄCZNIE WRAZ Z ODPOWIEDNIM WYDRUKIEM I PODPISEM

WARSZTAT ARCHITEKTURY
PRACOWNIA AUTORSKA
81-844 SOPOT, ul. Armii Krajowej 55/1; tel./fax 551-45-66; www.wapa.pl; pracownia@wapa.pl

GŁÓWNI PROJEKTANCI
dr inż. arch. KRZYSZTOF KOZŁOWSKI
upr. bud. nr 3894/GD/89
dr inż. arch. ANDRZEJ PRUSIEWICZ
upr. bud. nr ZGP–III–630/319/79

PROJEKTANT
mgr inż. arch. MARIA STANKIEWICZ
mgr inż. arch. AGATA SZYMAŃSKA

SPRAWDZAJĄCY
mgr inż. arch. ROMAN DURKIEWICZ
Upr. bud. nr 5800/GD/94

NAZWA PROJEKTU
SALA AUDYTORYJNA E–41
–MODERNIZACJA

BRANŻA
ARCHITEKTURA

FAZA
PW

RYSUNEK
DETAL A
WYMIANA PULPITÓW

SKALA
1:5, 1:2

NR RYSUNKU
16

DATA
31.03.2010

NAZWA PLIKU
PW_sala E41_detale_siedziska