A-A (1:10)

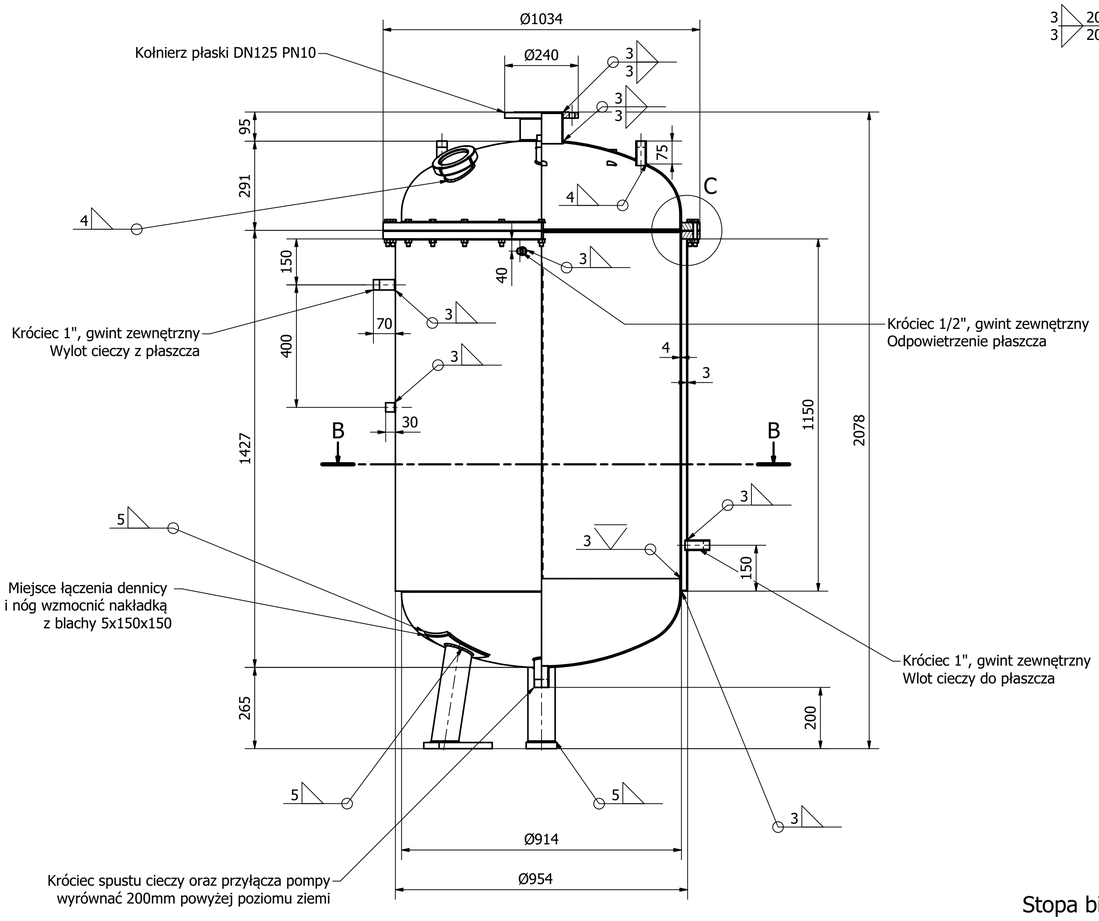

B-B (1:10)

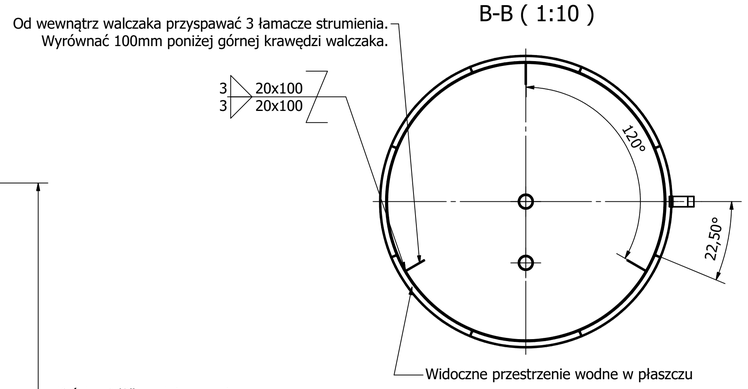

Łamacz strumienia (1:5)

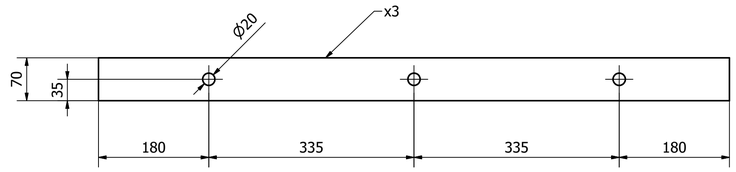

Przestrzeń cieczy w płaszczu grzejnym (1:10)

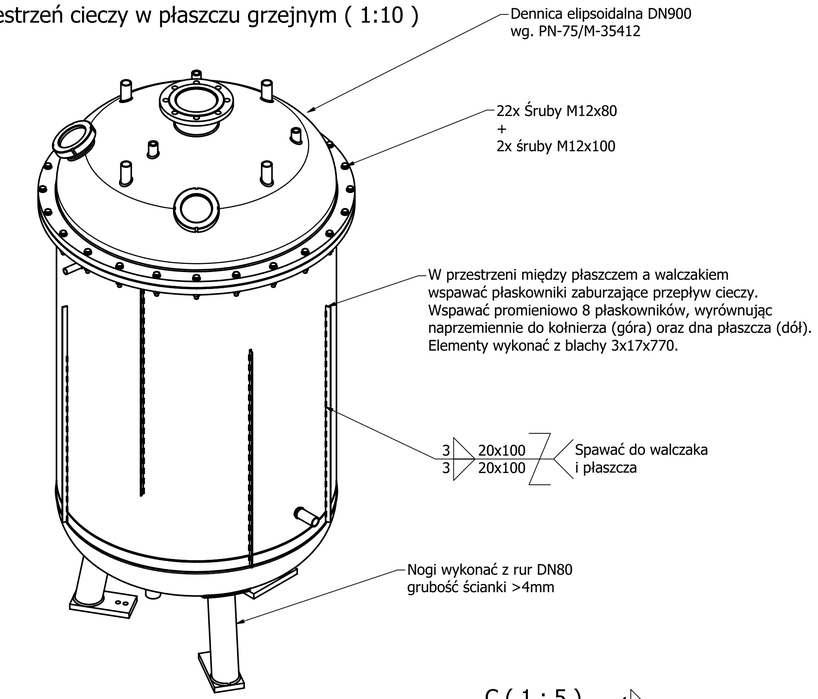

Kołnierz (1:10)

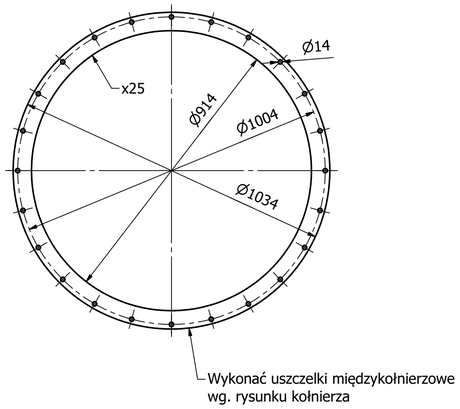

Stopa bioreaktora (1:5)

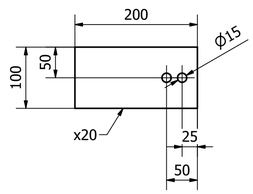

Widok z góry (1:10)

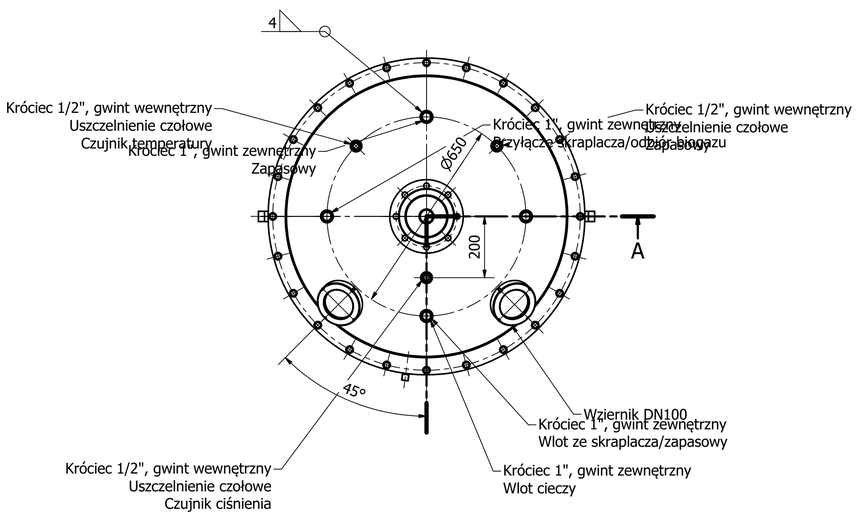

Widok z dołu (1:10)

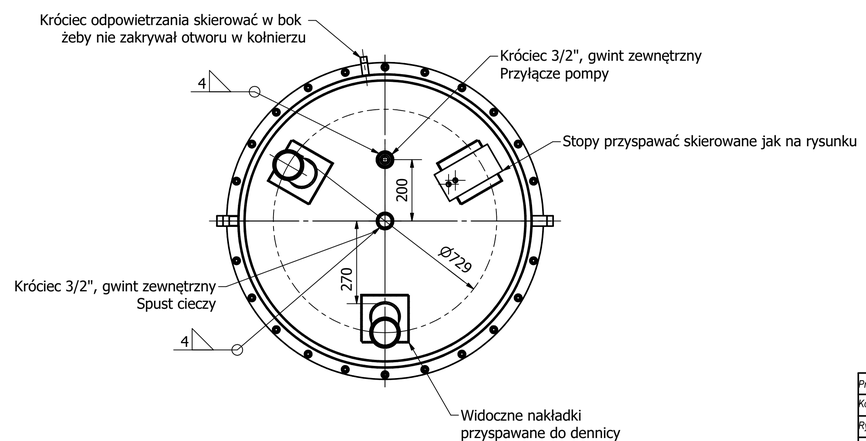

C (1 : 5)

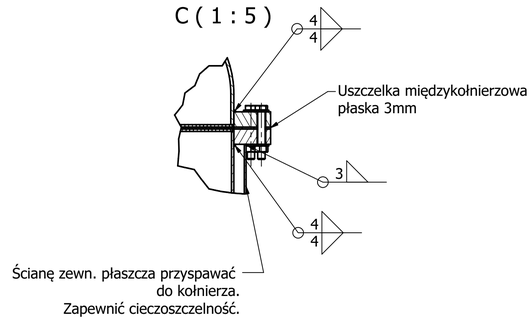

Króćce i przyłącza wg. DIN259/ISO 228
Króćce w dennicy górnej powinny mieć długość oi. 70mm, gwint długości 30mm. Króćce z gwintem wewnętrznym nagwintować na całej długości.
Króćce z boku płaszcza nagwintować na długości 30mm.
Króćce w dennicy dolnej nagwintować na długości 40mm.
Zachować prześwit 200mm od podłoża.

Wykonać 2szt. przedstawionych zborników. Dołączyć uszczelki i komplet śrub.

Projekt.	Kranowski R.			Nazwa przedmiotu: Bioreaktor 1000l	Mater.	Masa 395,692 Kg	Podz.
Konstr.							
Rysow.	Banach Ł.	2015-03-16		POLITECHNIKA GDAŃSKA KATEDRA TECHNOLOGII CHEMICZNEJ ul. G. Narutowicza 11/12 80-233 Gdańsk	Nr rysunku 000.002.002		Arkusz A1
Spraw.							
	Nazwisko	Data	Podpis				