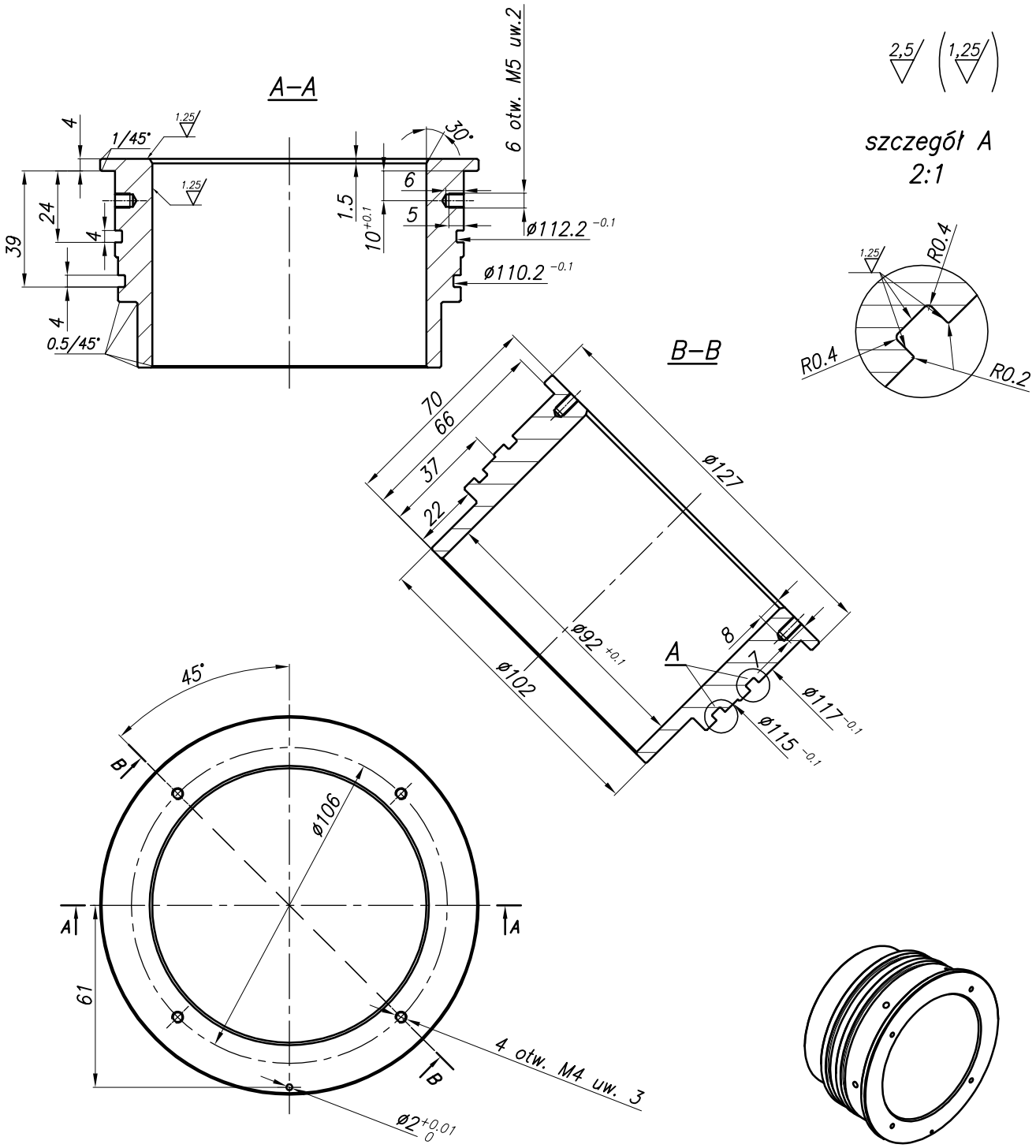

Uwagi:

1. Nieoznaczone krawędzie załamać 0.2/45°.
2. Sześć otworów M5 rozmieszczonych co 60 ° zaczynając od osi głównej.
3. Cztery otwory M4 rozmieszczone co 90°, odchylone od osi głównej o 45°.

POKRYCIE OCHRONNE			
RODZAJ	KOLOR	GRUBOŚĆ	POWIERZCHNIA
Anodowanie	Czarny	10 um	0.59 dm^2

Materiał: ENAW 6082–T6 WAŁEK ø127x90				Masa [kg]: 0,609	Szt.: 1	Nr archiwalny / Zastępuje rys. / Zastąpiony rys.
Konstr.	T.Chruściel		Nr ark/l.ark	1/1	Podziałka: 1:2	POLITECHNIKA GDAŃSKA Centrum Morskich Technologii Militarnych
Spr.	T.Sauer		Format	A4		
Wydał	L.Rowiński		Data	07.11.2013		
Nazwa elementu: TULEJA POZYCJONUJĄCA					L.p./rys.: 1/912–01.01	Nr rysunku: 912-01.01.01

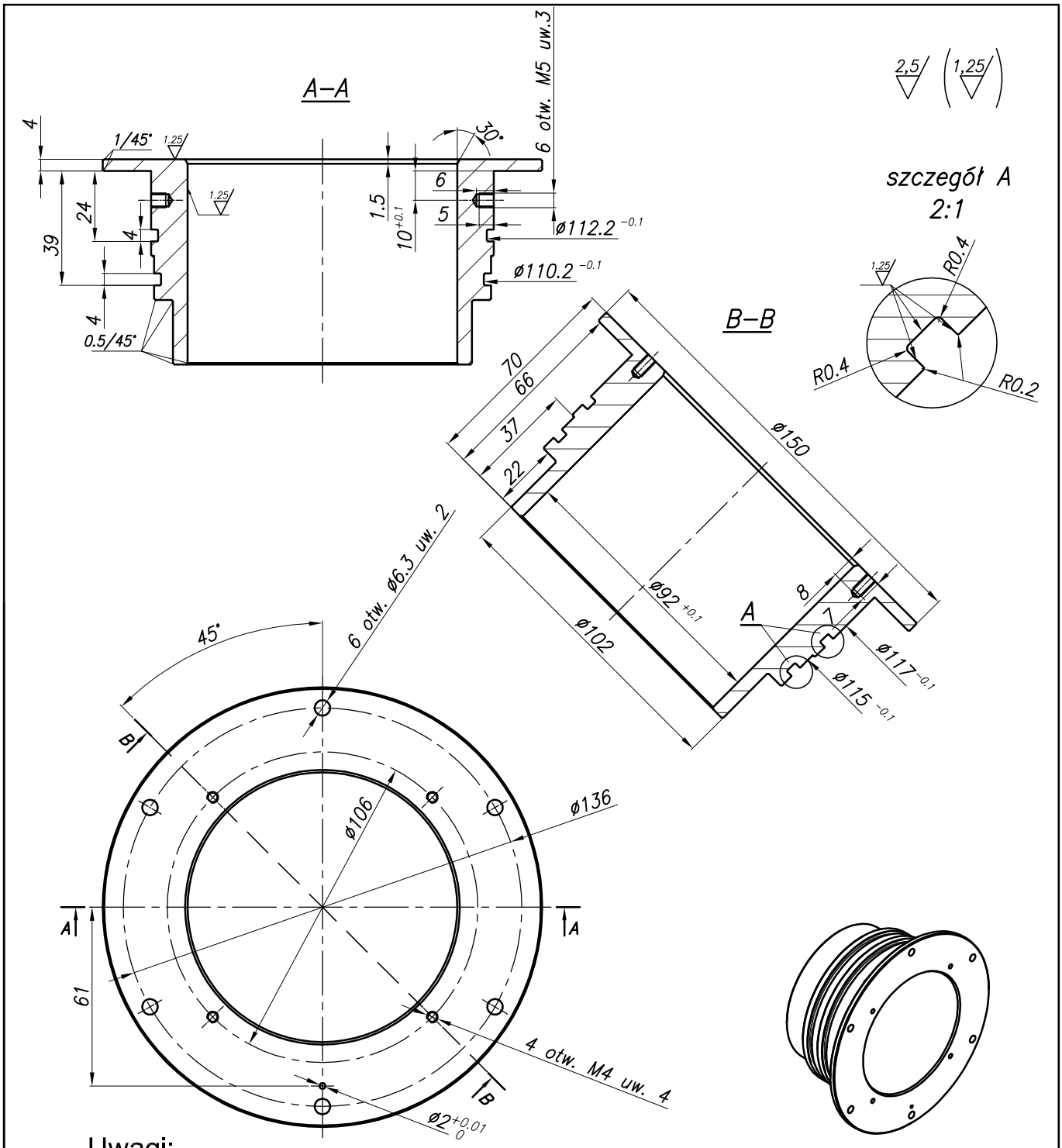

Uwagi:

1. Nieoznaczone krawędzie załamać 0.2/45°.
2. Sześć otworów ø6.3 przelotowych rozmieszczonych co 60° zaczynając od osi głównej.
3. Sześć otworów M5 rozmieszczonych co 60 ° zaczynając od osi głównej.
4. Cztery otwory M4 rozmieszczone co 90°, odchylone od osi głównej o 45°.

POKRYCIE OCHRONNE			
RODZAJ	KOLOR	GRUBOŚĆ	POWIERZCHNIA
Anodowanie	Czarny	10 um	0.725 dm^2

Materiał: ENAW 6082–T6 WAŁEK ø150x90				Masa [kg]: 0,662	Szt.: 1	Nr archiwalny / Zastępuje rys. / Zastąpiony rys.
Konstr.	T.Chruściel		Nr ark/l.ark	1/1	Podziałka: 1:2	POLITECHNIKA GDAŃSKA Centrum Morskich Technologii Militarnych
Spr.	T.Sauer		Format	A4		
Wydał	L.Rowiński		Data	07.11.2013		
Nazwa elementu: TULEJA POZYCJONUJĄCA Z KOŁNIERZEM					L.p./rys.: 1/912–01.01	Nr rysunku: 912-01.01.01