Rzut parteru Skala 1:100

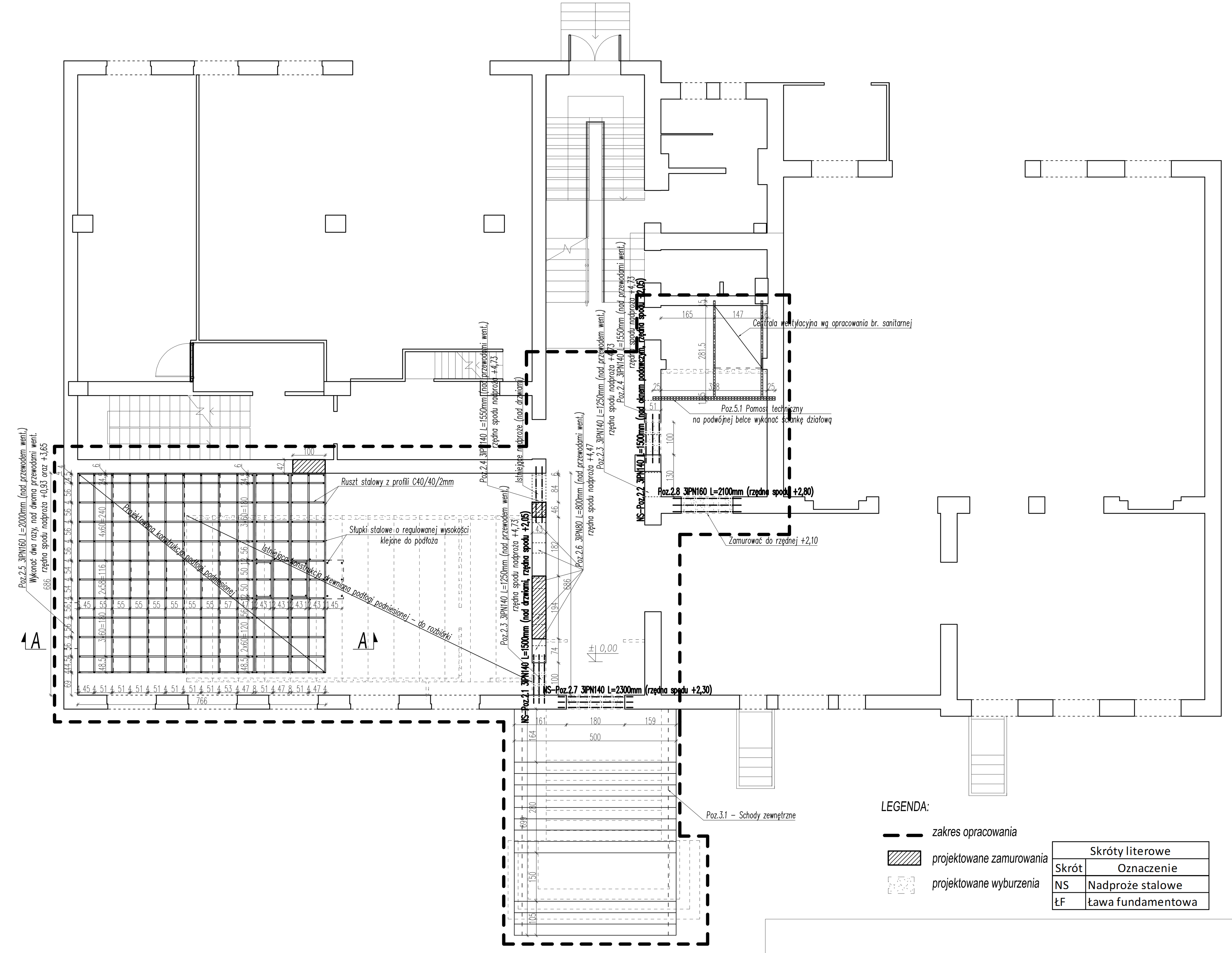

Przekrój A-A Skala 1:50

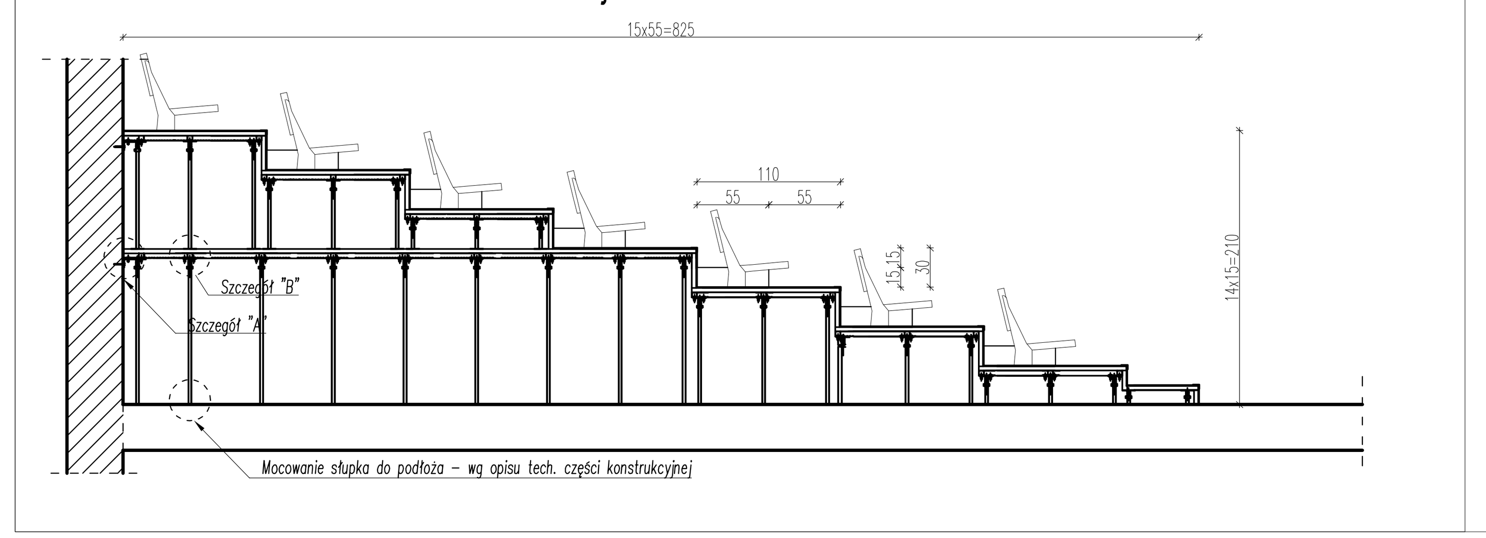

Szczegół "A" Skala 1:10 / Szczegół "B" Skala 1:10

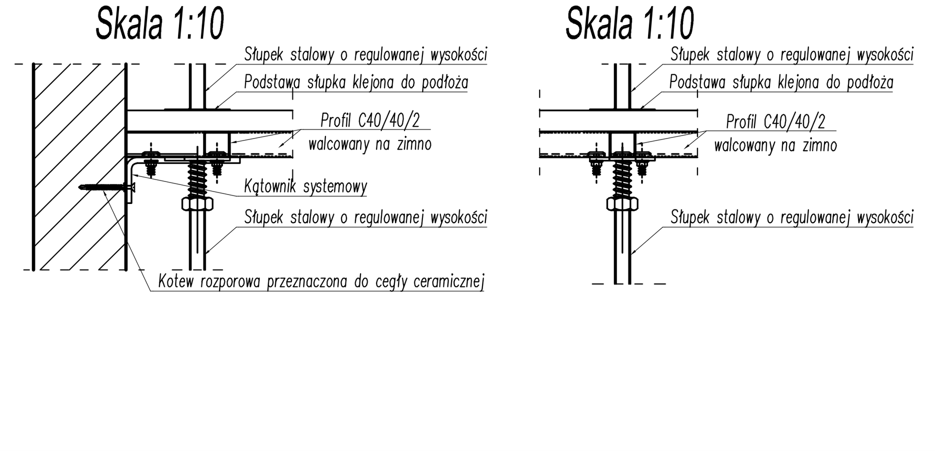

NS-Poz.2.1; 2.2; 2.3; 2.4; 2.5; 2.6; 2.7; 2.8 NADPROŻE STALOWE skala 1:10

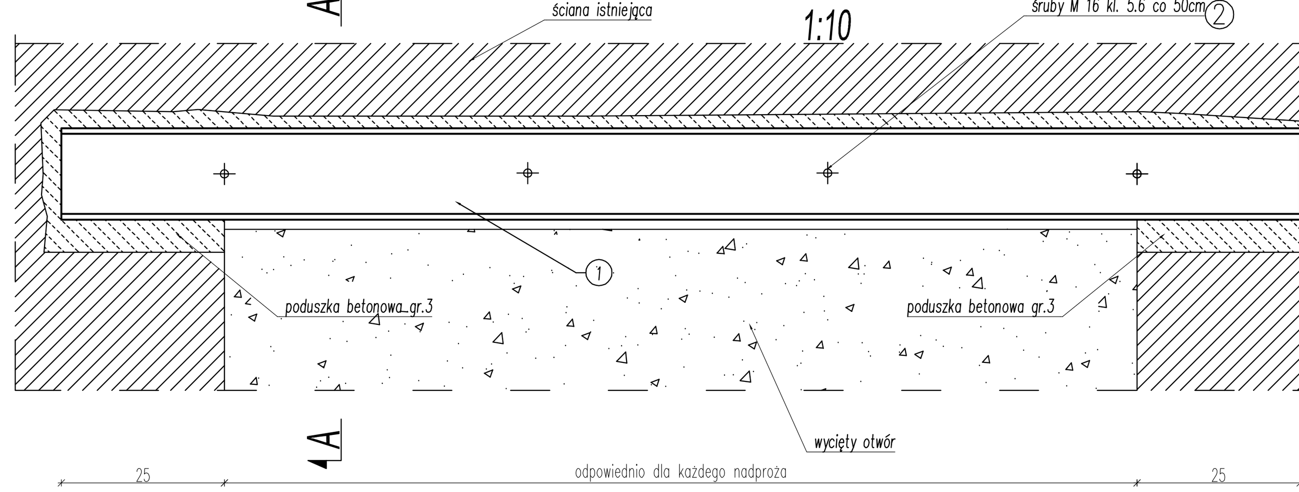

Przekrój A-A skala 1:10

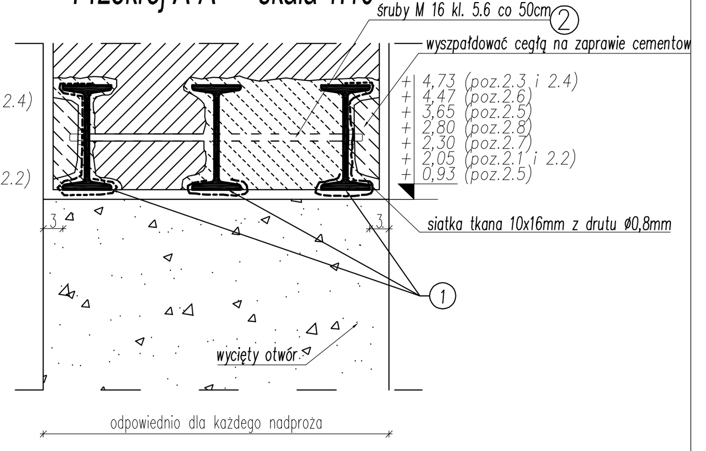

KOLEJNOŚĆ PRAC PROWADZONYCH PODCZAS OSADZANIA NADPROŻA:

1. Podstemplować strop, belki, podciągi, które obciążają odcinek muru przewidziany do wycięcia.
2. Belki stalowe przed zamontowaniem oczyścic z korozji i pomalowac 2x farbą miniową podkładową.
3. Nad górną krawędzią projektowanego otworu(z jednej strony muru) wykuc bruzdę a następnie wstawić belki nadprożowe blisko krawędzi muru i zaklinować, podbijając klinami miejsca zetknięcia się górnej płaszczyzny z murem i miejsce ich oparcia na murze. Następnie wypełnić zaprawą cementową M10 przestrzeń między górną półką belki a murem. Po stwardnieniu zaprawy to samo wykonać z drugiej strony.
4. W połowie wysokości belek nawiercic otwór Ø17, przeprowadzić nagwintowane śruby Ø16 i połączyć belki ściągając śruby nakrętkami. Maksymalny rozstaw śrub co 50cm.
5. Wykuć otwór drzwiowy, obserwując wnikliwie zachowanie się konstrukcji.
6. Kształtowniki owinąć siatką, wyszpałdować przestrzenie między półkami kształtowników a następnie całość otynkować.
7.Stopniowo rozbierać stemplowania, obserwując zachowanie konstrukcji. W razie objawów wskazujących na nieprawidłową pracę konstrukcji, należy przerwać roboty i nie usuwając stemplowań powiadomić kierownika budowy.

ZESTAWIENIE STALI

Nazwa elementu	Numer elementu	Liczba sztuk	Długość [mm]	Ciężar elementu [kg/mb.]	Ciężar całkowity [kg]
NS-Poz.2.1 3IPN140 L=1500mm szt.1					
Dwuteownik IPN 140	1	3	1500	14,3	64,4
NS-Poz.2.2 3IPN140 L=1500m szt.1					
Dwuteownik IPN 140	1	3	1500	14,3	64,4
NS-Poz.2.3 3IPN140 L=1250mm szt.2					
Dwuteownik IPN 140	1	6	1250	14,3	107,3
NS-Poz.2.4 3IPN140 L=1550mm szt.2					
Dwuteownik IPN 140	1	6	1550	14,3	133,0
NS-Poz.2.5 3IPN160 L=2000mm szt.2					
Dwuteownik IPN 160	1	6	2000	17,9	214,8
NS-Poz.2.6 3IPN80 L=800mm szt.5					
Dwuteownik IPN 80	1	15	800	5,94	71,3
NS-Poz.2.7 3IPN140 L=2300mm szt.1					
Dwuteownik IPN 140	1	3	2300	14,3	98,7
NS-Poz.2.8 3IPN160 L=2100mm szt.1					
Dwuteownik IPN 140	1	3	2100	17,9	112,8
Śruba M 16	2	33	350	1,58	18,2
Śruba M 16	2	14	450	1,58	10,0
				RAZEM [kg]	894,7

Poz.5.1 Pomost techniczny Skala 1:20

ZESTAWIENIE STALI

Nazwa elementu	Numer elementu	Długość [mm]	Ilość: Ciężar elementu [kg/mb.]	Elementów [szt.]	Łącznie [m]	Ciężar całkowity [kg]
Poz.5.1 Pomost techniczny						
IPN 120	1	2991	11,1	2	5,982	66,4
IPN 120	2	3780	11,1	2	7,56	83,9
Śruba M16	3	150	1,578	8	1,2	1,9
			RAZEM [kg]			152,2

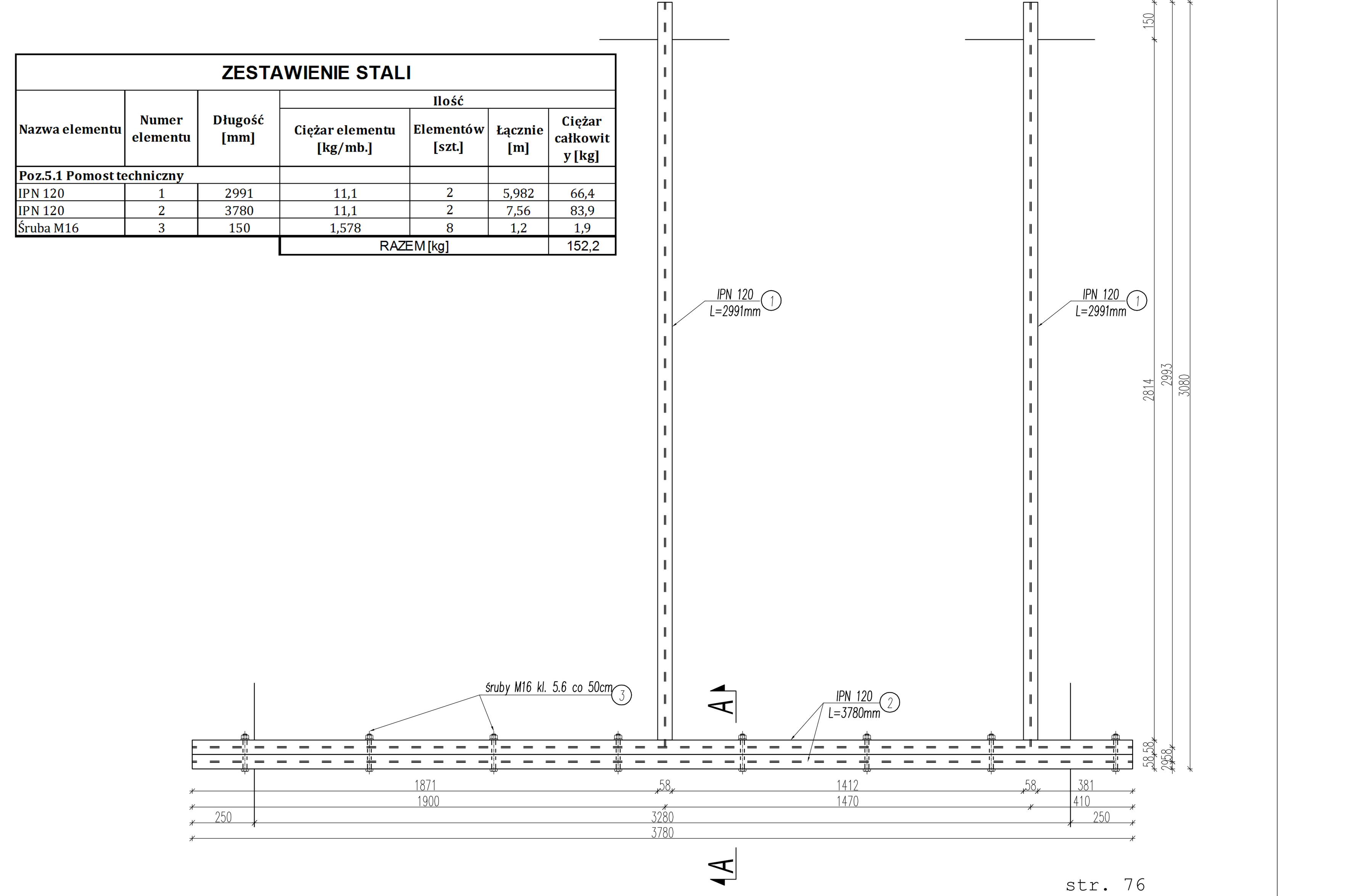

Poz.3.1 Schody zewnętrzne na gruncie Skala 1:20

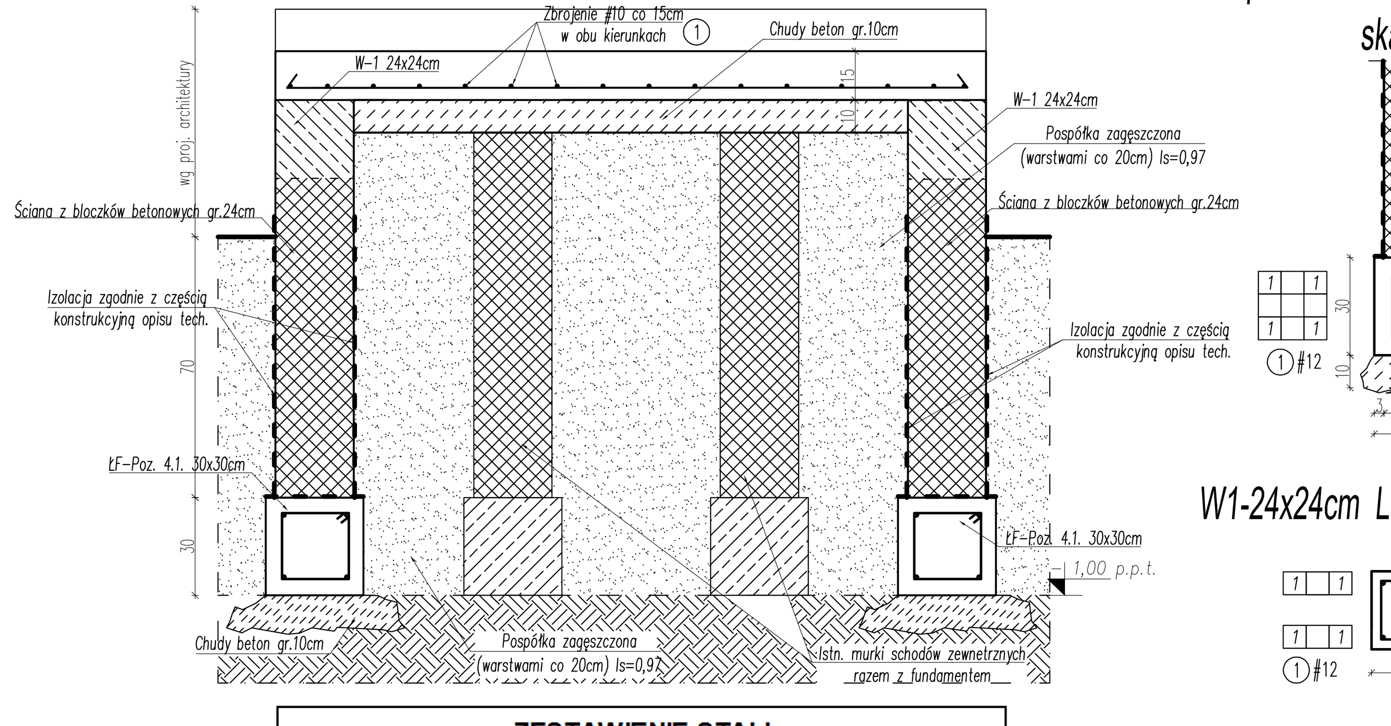

ZESTAWIENIE STALI

Numer pręta	ø pręta [mm]	Łączna długość prętów w m² elementu[mm]	Ilość m² [szt.]	ø10 A-IIIN (BSt500S) [m]
Poz.3.1 Schody zewnętrzne na gruncie				
1	10	13200	34,95	461,34
			RAZEM [m]	461,34
			DODATEK 10%	46,13
			MASA JEDNOSTKOWA [kg/m]	0,617
			MASA [kg]	313,11

ŁF-Poz.4.1 30x30cm Lc=14,00m Ława pod ścianki schodów zewnętrznych skala 1:20

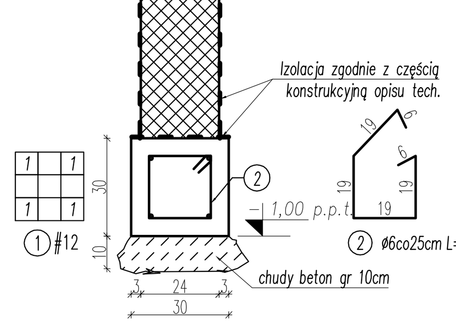

ZESTAWIENIE STALI

Numer pręta	# pręta [mm]	Długość pręta [mm]	Ilość [szt.]	Długość razem: ϕ 6 St0S [m]	# 12 A-IIIN (BSt500S) [m]
ŁF-Poz.4.1 Lc=14,00m					
1	12	14000	4	-	56,00
2	6	880	56	49,28	-
	DODATEK 5% [m]			2,46	2,80
	RAZEM [m]			51,74	58,80
	MASA JEDNOSTKOWA [kg/m]			0,222	0,888
	MASA CAŁKOWITA [kg]			11,49	52,21

W1-24x24cm Lc=14,00m skala 1:20

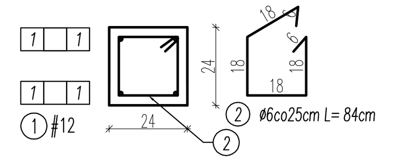

ZESTAWIENIE STALI

Numer pręta	ø pręta [mm]	Długość pręta [mm]	Ilość: Prętów w elemencie [szt.]	Elementów [szt.]	Razem prętów [szt.]	Długość razem: ø 6 A-0 (St0S) [m]	# 12 A-IIIN (BSt500S) [m]
Wieniec W-1 Lc=14,00m							
1	12	14000	4	1	4	-	56,00
2	6	840	56	1	56	47,04	-
			DODATEK 5% [m]			2,35	2,80
			RAZEM [m]			49,39	58,80
			MASA JEDNOSTKOWA [kg/m]			0,222	0,888
			MASA CAŁKOWITA [kg]			10,97	52,21

Przekrój A-A Skala 1:10 / Oparcie belek stalowych na murze Skala 1:10

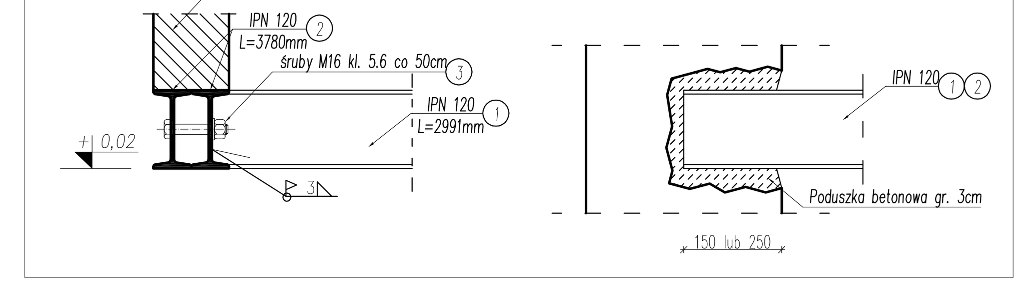

UWAGI DOTYCZĄCE POMOSTÓW TECHNICZNYCH:

1. Spoiny pachwinowe oraz doczołowe jeżeli jest to możliwe należy układać po całym obwodzie łączonego elementu.
2. Wszystkie elementy metalowe zabezpieczyć antykorozyjnie poprzez dwukrotne pomalowanie farbą miniową podkaładową i jednokrotne pomalowanie farbą nawierzchniową.
3. Sprawdzić uprawnienia spawacza.
4. Spawane miejsca nie mogą być zawilgocone.

UWAGI OGÓLNE:

1. Zero budynku ±0,00m przyjęto na posadzce parteru istniejącego budynku.
2. Wszystkie ściany i zamurowania należy wykonać z materiałów podanych w opisie technicznym branży konstrukcyjnej lub równoważnych.
3. Przed wykonaniem poszczególnych elementów wszystkie rzędne i wymiary sprawdzić na budowie oraz porównać z pozostałymi projektami branżowymi. W przypadku istotnych różnic pomiędzy parametrami geometrycznymi lub rzędnymi poszczególnych elementów w projekcie a w rzeczywistości (na budowie) należy przerwać roboty i powiadomić projektanta.
4. Stosować wyłącznie wyroby dopuszczone do obrotu i stosowania w budownictwie wg Ustawy prawo budowlane, potwierdzone niezbędnymi atestami.
5. Podczas prowadzenia robót należy przestrzegać przepisów BHP.
6. Wszystkie elementy metalowe zabezpieczyć antykorozyjnie poprzez dwukrotne pomalowanie farbą miniową podkaładową i jednokrotne pomalowanie farbą nawierzchniową.
7. Projekt opracowano na podstawie inwentaryzacji, dlatego mogą wystąpić rozbieżności pomiędzy założeniami w projekcie a stanem rzeczywistym. W przypadku istotnych rozbieżności należy zasięgnąć opinii kierownika budowy, a w bardziej skomplikowanych sytuacjach skontaktować się z projektantem.
8. Sposób klejenia słupków konstrukcji audytorium do stropu wg opisu technicznego cześci konstrukcyjnej.
9. Przed wykonaniem konstrukcji pod projektowane audytorium, należy sultować się z wybranym producentem audytorium.

BETON:	C25/30 (B 30) F50, W2 C20/25 (B 25) W8 C8/10 (B 10)	schody zewnętrzne na gruncie fundamenty podkład gr.10cm
STAL:	A-IIIN BSt500S (RB 500W) S235JRG2 (St3SX)	zbrojenie główne kształtowniki
ELEKTRODY:	ER 3.46	
OTULENIE:	c_{nom}=2,0+0,5 cm c_{nom}=5,0+0,5 cm	 fundamenty

Uwaga: Powyższe założenia materiałowe dotyczą wszytskich elementów ujętych w niniejszej dokumentacji konstrukcyjnej

IKA PROJEKT Sp. z o.o.
10-686 Olsztyn
ul. Wilczyńskiego 1A
: +48 89 523 51 13
: +48 502 300 524
: biuro@ikprojekt.pl

TEMAT:	REMONT KAPITALNY I MODERNIZACJA AUDYTORIUM NR WN15 W BUDYNKU WYDZIAŁU ELEKTROTECHNIKI I AUTOMATYKI POLITECHNIKI GDAŃSKIEJ PRZY UL.WŁASNA STRZECHA 18A W GDAŃSKU-WRZESZCZU		
INWESTOR:	POLITECHNIKA GDAŃSKA, UL. G NARUTOWICZA 11/12, 80-233 GDAŃSK	SKALA:	1:100/20/10
ADRES:	UL.WŁASNA STRZECHA 18A, 80-234 GDAŃSK - WRZESZCZ, WOJ.POMORSKIE	DATA:	01.2012
NAZWA RYS:	RZUT PARTERU ORAZ DETALE KONSTRUKCYJNE	NR RYS.:	K-1
STADIUM:	PROJEKT BUDOWLANY	BRANŻA:	KONSTRUKCJA
PROJEKTANT:	mgr inż. Leon Smol	Upr. bud.	115/82/OL
SPRAWDZIŁ:	mgr inż. Mirosław Kamiński	Upr. bud.	WAM/0101/POOK/10