SZCZEGÓŁY KONSTRUKCJI DACHU
1:5, 1:10,1:20,1:50

SZCZEGÓŁ D-1 1:10

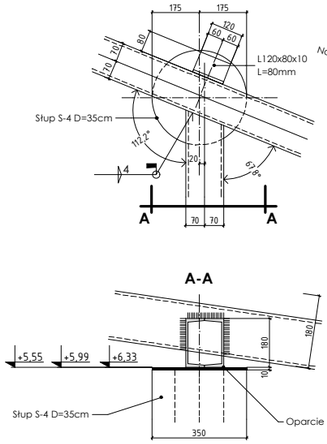

SZCZEGÓŁ D-2 1:10

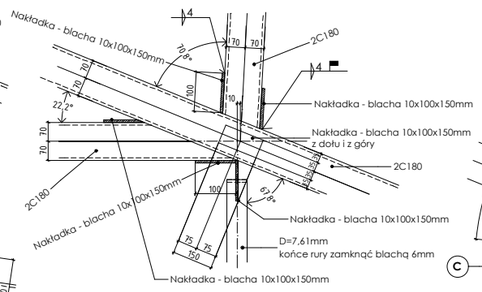

SZCZEGÓŁ D-3 1:10

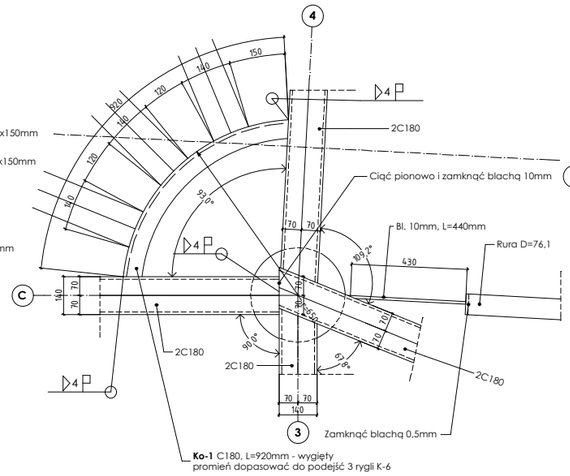

SZCZEGÓŁ D-4 1:10

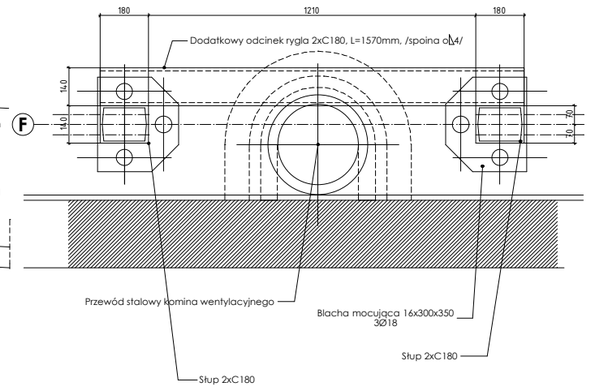

MOCOWANIE PRĘTA M12 STĘŻEŃ POŁACIOWYCH 1:1

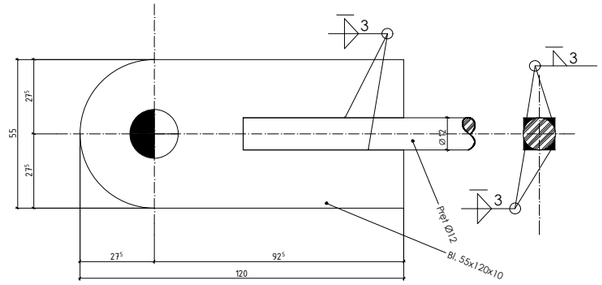

MOCOWANIE PŁATWI DO BELEK KRAT 1:10

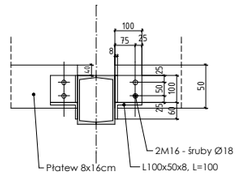

MOCOWANIE SŁUPA DŹWIGARA DO PŁYTY STROPOWEJ 1:10

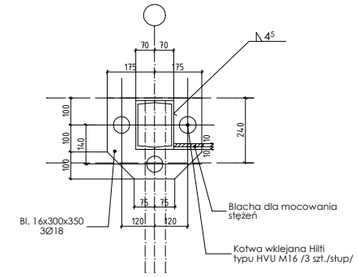

STĘŻENIE PIONOWE - SCHEMAT 1:20

KAŻDORAZOWO DOPASOWAĆ GEOMETRIĘ PRZEBIEGU STĘŻENIA PIONOWEGO
St-1, St-2, St-5, St-6

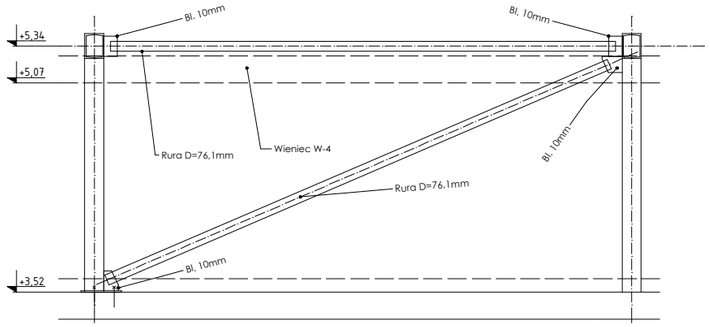

STĘŻENIE PIONOWE MOCOWANIE 1:10

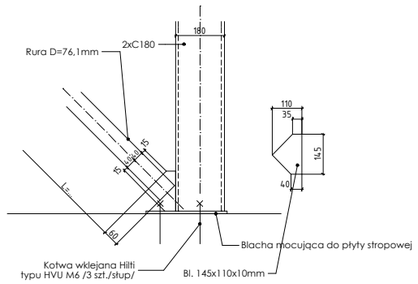

MOCOWANIE STĘŻENIA POŁACIOWEGO 1:5

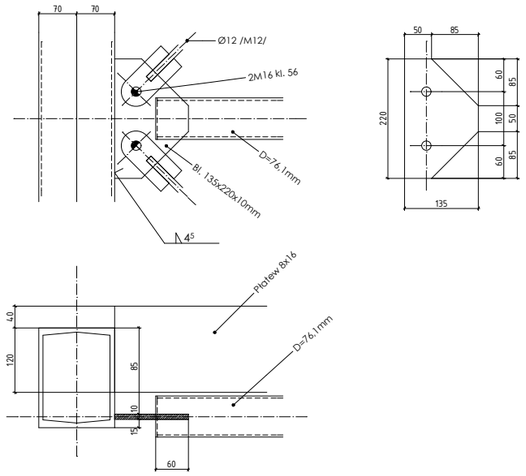

STĘŻENIA PIONOWE 1:50

STĘŻENIE W OSI "E"

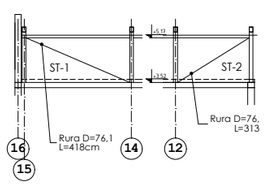

STĘŻENIE W OSI "F"

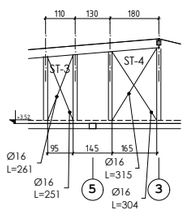

STĘŻENIE W OSI "A"

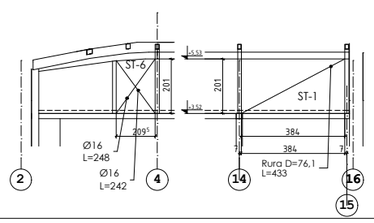

STĘŻENIE W OSI "1"

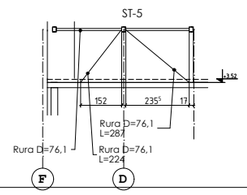

UWAGI:

1. Wszystkie elementy stalowe konstrukcji nośnej budynku /dźwigary, elementy stężeń, połączenia, elementy usztywniające, kalenicowe/ należy zabezpieczyć do wymaganej klasy odporności ogniowej R30 poprzez zastosowanie farb pęczniejących.
2. Elementy drewniane dachu - płatwie drewniane rozpięte pomiędzy stalowymi dźwigarami oraz drewniane poszycie z desek należy zabezpieczyć ogniowo do klasy R 30 poprzez zastosowanie impregnacji odpowiednim preparatem.
3. Przed montażem należy dokonywać pomiarów z natury pod nadzorem geodezyjnym.
4. Łączenie elementów poprzez spawanie.
5. Elementy przyjmować z naddatkiem wymiarowym 100mm.

Inwestor:
Politechnika Gdańska w Gdańsku
80-952 Gdańsk-Wrzeszcz, ul. G. Narutowicza 11/12

Stanowisko	Nazwisko	Specj. uprawnień	Nr upr.	Podpis	Data
Projektant	mgr inż. Jacek Tański	konstrukcyjna	4682/Gd/90		6.2007
Sprawdzający	inż. Marcin Trzewik	konstrukcyjna	POM/0049/POOK/05		

Tytuł rysunku: **Projekt rozbudowy i remontu budynku „Kuźni" na cele dydaktyczne i naukowe Wydziału Inżynierii Lądowej i Środowiska Politechniki Gdańskiej**

SZCZEGÓŁY KONSTRUKCJI DACHU

Podziałka	Faza	Branża	Nr rys.	Nr rewizji
1:5,1:10,1:20,1:50	PB+PW	Konstrukcja	K-10	

Jarosław Kwiatkowski Projektowanie
ul. Leszczyńskich 1B/10, 80-464 Gdańsk
tel./fax 058 3013333, 0503 575289, archikwiat@wp.pl, www.archikwiat.architekci.pl