SŁUPY OKRĄGŁE D = 35 cm

Słup S-1, S-2 - po 1 szt.

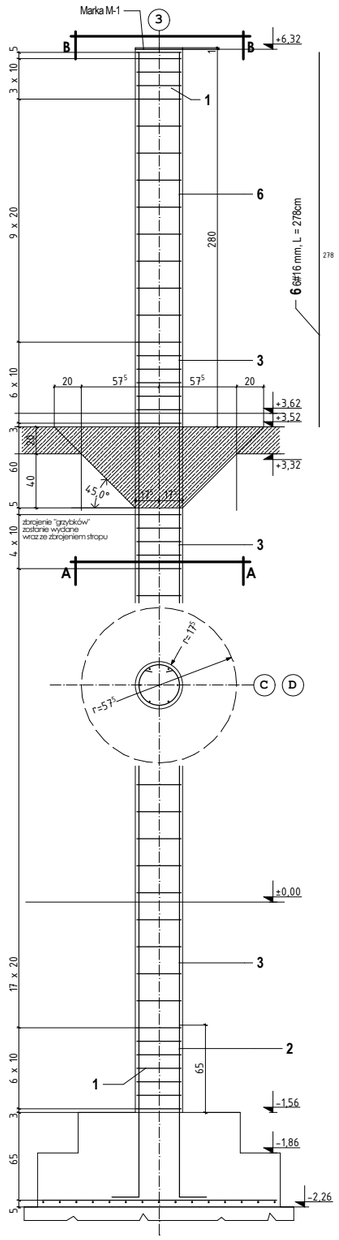

Słup S-3 - 1 szt.

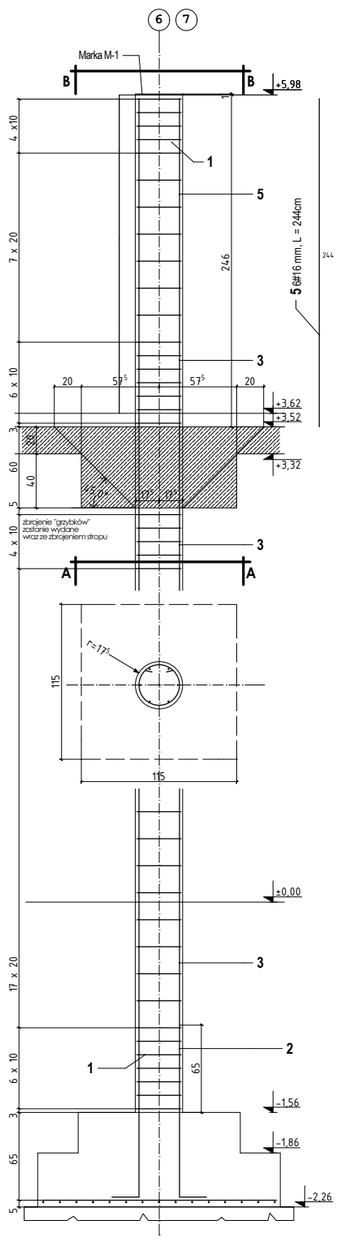

Słup S-4 - 1 szt.

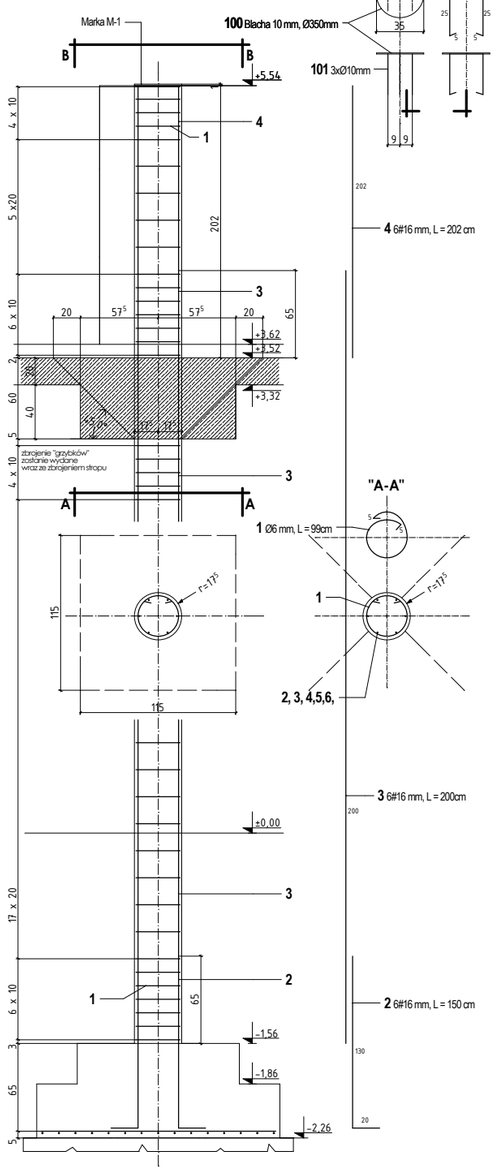

Marka M-1 - 4 szt.

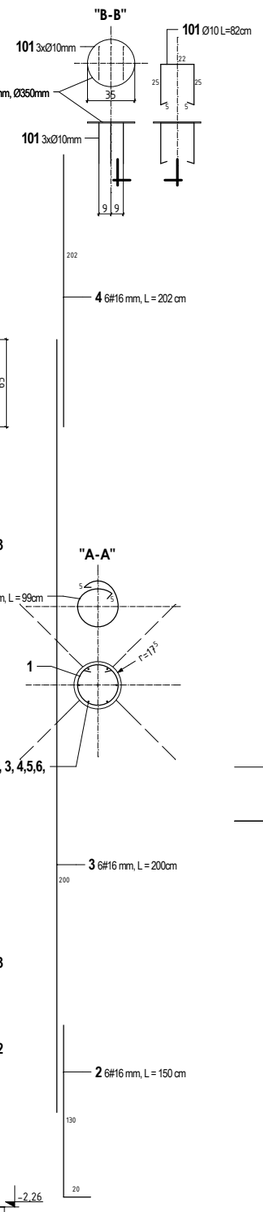

FILARKI 24x24 cm

Filarek F-1 - 17 szt.

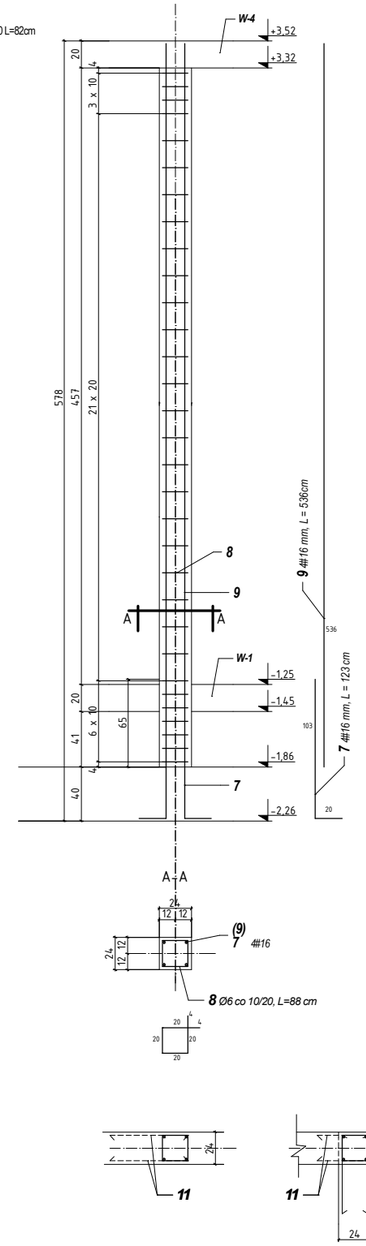

Filarek F-2 - 2 szt.

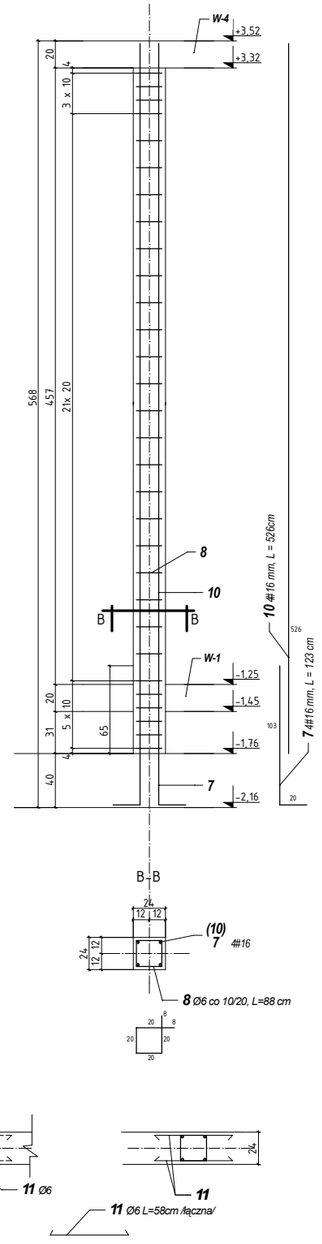

SŁUPY I FILARKI 1:20

ZESTAWIENIE STALI ZBROJENIOWEJ

Element	Nr pręta	Średnica Ø	Średnica #	L [cm]	szt.	mb AI Ø6	mb AI Ø8	mb AI Ø12	mb AI Ø14	mb A-III #6	mb A-III #8	mb A-III #12	mb A-III #16
S-1 szt.1	1	6		99	48	47,5							
	2		16	150	6								9,0
	3		16	573	6								34,4
	6		16	278	6								16,7
S-2 szt.1	1	6		99	48	47,5							
	2		16	150	6								9,0
	3		16	573	6								34,4
	6		16	278	6								16,7
S-3 szt.1	1	6		99	46	45,5							
	2		16	150	6								9,0
	3		16	573	6								34,4
	5		16	244	6								14,6
S-4 szt.1	1	6		99	44	43,6							
	2		16	150	6								9,0
	3		16	573	6								34,4
	4		16	200	6								12,0
F-1 szt.17	7		16	123	68								83,6
	8	6		88	527	463,8							
	9		16	536	68								364,5
F-1 szt.17	7		16	123	8								9,8
	8	6		88	60	52,8							
	10		16	526	8								42,1
Pr.11 łącznie	11	6		58	330	191,4							
					Suma mb	892,1							733,6
					kg/mb	0.222							1.58
					ciężar wg Ø kg	198,0							1159,1
					ciężar łączny	198,0					1159,1		

ELEMENT	POZYCJA	PROFIL	DŁUGOŚĆ l [mm]	ILOŚĆ	CIĘŻAR W kg 1 szt.	CIĘŻAR W kg Σszt.	CIĘŻAR W kg Σel.	MATERIAŁ	UWAGI
M-1 szt.4	101	Ø10	820	3	0,51	1,53	44,60	St3S	
	100	Bl. 10x350	350	1	9,62	9,62			

SPECYFIKACJA MATERIAŁU

Uwagi:

1. Przez filarki F-1, F-2 przepuszczać zbrojenie belek i wieńców w poziomach pokazanych na rysunku wieńców.
2. Filarki F-1, F-2 wylewać na strzępia z murami we wszystkich kierunkach do nich dochodzących, zbroić poziomo prętami **11** Ø6 co 4-tą warstwę mu-ru.
3. Obowiązują uwagi zawarte w Opisie Technicznym.

Beton B25
Stal A-III
Otulenie prętów - 1,5cm dla prętów biegnących na kier. Y.

Inwestor:
Politechnika Gdańska w Gdańsku
80-952 Gdańsk-Wrzeszcz, ul. G. Narutowicza 11/12

Stanowisko	Nazwisko	Specj. uprawnień	Nr upr.	Podpis	Data
Projektant	mgr inż. Jacek Tański	konstrukcyjna	4682/Gd/90		6.2007
Sprawdzający	inż. Marcin Trzewik	konstrukcyjna	POM/0049/POOK/05		

Tytuł rysunku: **Projekt rozbudowy i remontu budynku „Kuźni" na cele dydaktyczne i naukowe Wydziału Inżynierii Lądowej i Środowiska Politechniki Gdańskiej**

SŁUPY I FILARKI

Podziałka	Faza	Branża	Nr rys.	Nr rewizji
1:20	PB+PW	Konstrukcja	**K-4**	

Jarosław Kwiatkowski Projektowanie
ul. Leszczyńskich 1B/10, 80-464 Gdańsk
tel./fax 058 3013333, 0503 575289, archikwiat@wp.pl, www.archikwiat.architekci.pl