ELEMENTY KONSTRUKCJI STALOWEJ WEJŚCIA BOCZNEGO - SKALA 1:50

STAL St3S

ELEKTRODY EA 146

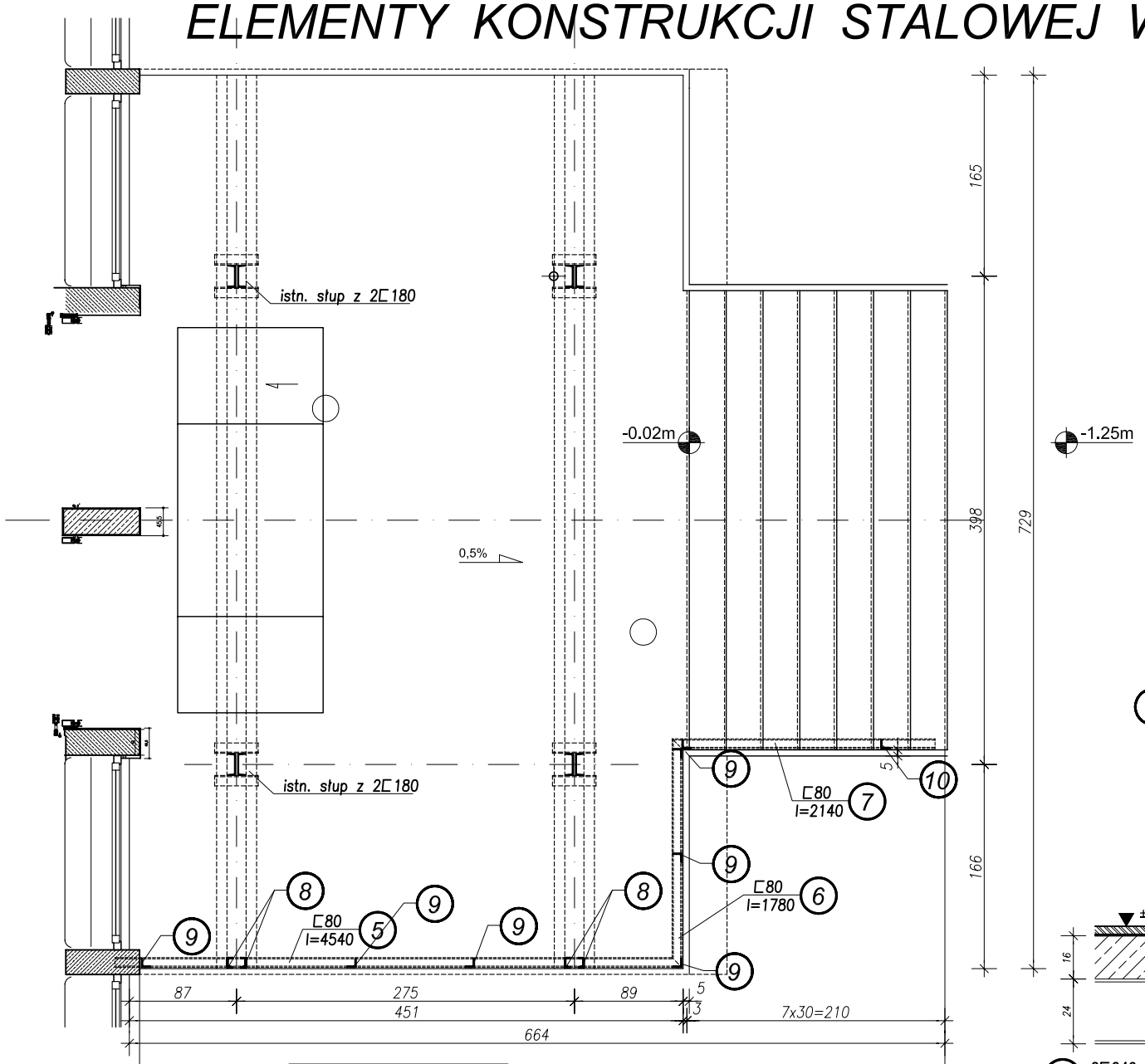

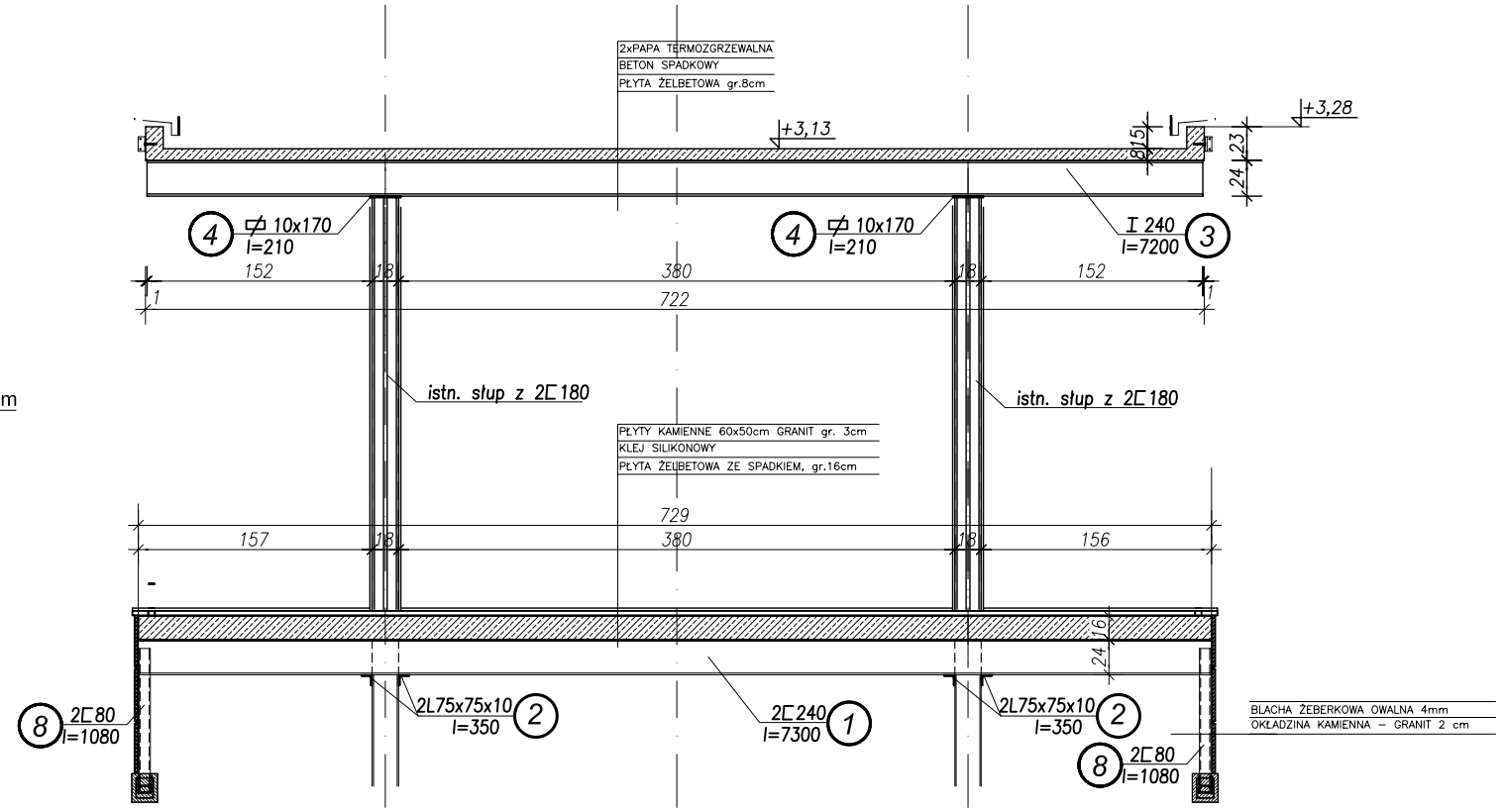

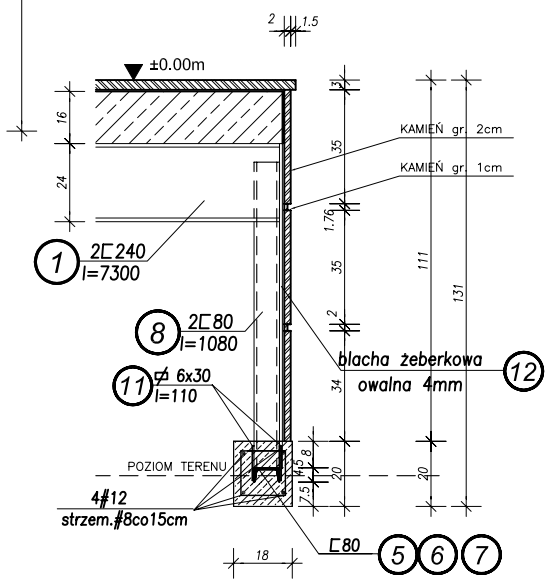

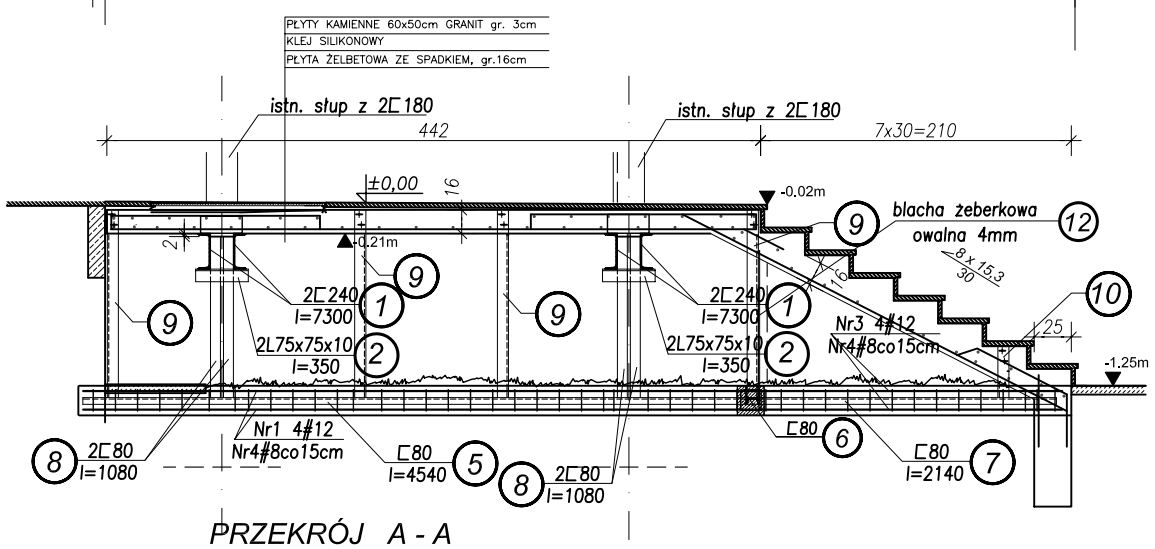

PRZEKRÓJ A - A

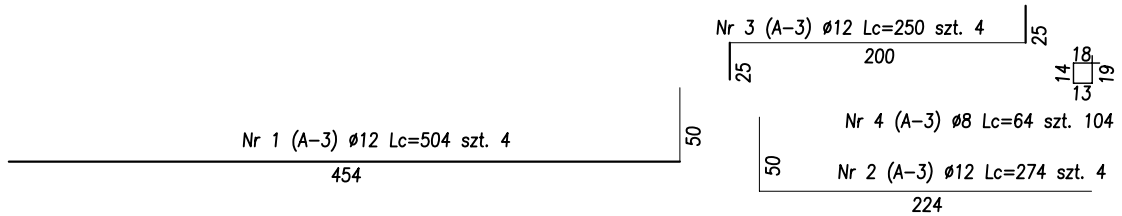

ZESTAWIENIE STALI PROFILOWEJ

Nr elementu	Profil szer.x grubość blachy	Długość elementu	Ilość	Ciężar jednostk.	Ciężar całkowity	Gatunek stali
	mm	m	szt	kg/m	kg	
1	⊏ 240	7.300	4	33.2	969.5	St3S
2	L75x75x10	0.350	8	11.1	31.1	
3	I 240	7.200	2	36.2	521.3	
4	⌀ 10x170	0.210	4	13.3	11.2	
5	⊏ 80	4.540	2	8.64	78.5	
6	⊏ 80	1.780	2	8.64	30.8	
7	⊏ 80	2.140	2	8.64	37,0	
8	⊏ 80	1.080	8	8.64	74.7	
9	L 75x75x10	1.270	14	11.1	197.4	
10	L 75x75x10	0.350	2	11.1	7.8	
11	⌀ 6x30	0.110	14	1.41	2.2	
12	bl.żeberk.owalna 4mm	4.60	2	33.6	309.1	m2
13	bl.żeberk.owalna 4mm	1.82	2	33.6	122.3	m2
14	bl.żeberk.owalna 4mm	0.75	2	33.6	50.4	m2
	spoiny 0.02 x 2443.3 =				48.9	
Całkowity ciężar konstrukcji stalowej w kg					2492.2	

ZESTAWIENIE STALI

ELEMENT		PODWALINY ŻELBETOWE						PRETY	
Nazwa	Ilosc	Numer	Znak	Sred.	Dlug.	Ilosc	Ilosc	A-3	A-3
	elem.	preta	stali	preta	preta	w1el.	calk.	ø8	ø12
	(sztuk)			(mm)	(cm)	(sztuk)	(sztuk)	(cm)	(cm)
	2	1	A-3	12	504	4	8		4032
		2	A-3	12	274	4	8		2192
		3	A-3	12	250	4	8		2000
		4	A-3	8	64	104	208	13312	
Razem dlugosc (cm):								13312	8224
Ciezar 1 mb (kg/m):								0.395	0.888
Razem ciezar wg srednic (kg):								53	73
Razem ciezar (kg):								126	
Uwagi:									

NAZWA I ADRES INWESTYCJI
Przebudowa wejścia bocznego do istniejącego Budynku Wydziału Elektroniki,Telekomunikacji i Informatyki Politechniki Gdańskiej
Gdańsk-Wrzeszcz, ul. Siedlicka 5a (działka nr 357/13)

INWESTOR: POLITECHNIKA GDAŃSKA, ul. Narutowicza 11/12, 80-952 Gdańsk

BRANŻA: KONSTRUKCJA

OPRACOWANIE: PROJEKT WYKONAWCZY

DATA: WRZESIEŃ 2007

ZESPÓŁ PROJEKTOWY
dr inż. arch. Mariusz Grych
mgr inż. arch. Joanna Wasiluk
mgr inż. arch. Krzysztof Koryzno
mgr inż. Janusz Matyskiewicz

AUTORZY
dr inż. arch. Mariusz Grych
Upr. PO-0696

mgr inż. Janusz Matyskiewicz
upr. proj. i wyk. 1241 / Gd /83
POM / BO / 3092 /01

PODPIS

TYTUŁ RYSUNKU: ELEMENTY KONSTRUKCJI STALOWEJ WEJŚCIA BOCZNEGO

SKALA: 1:50

NR RYS.: K / 1