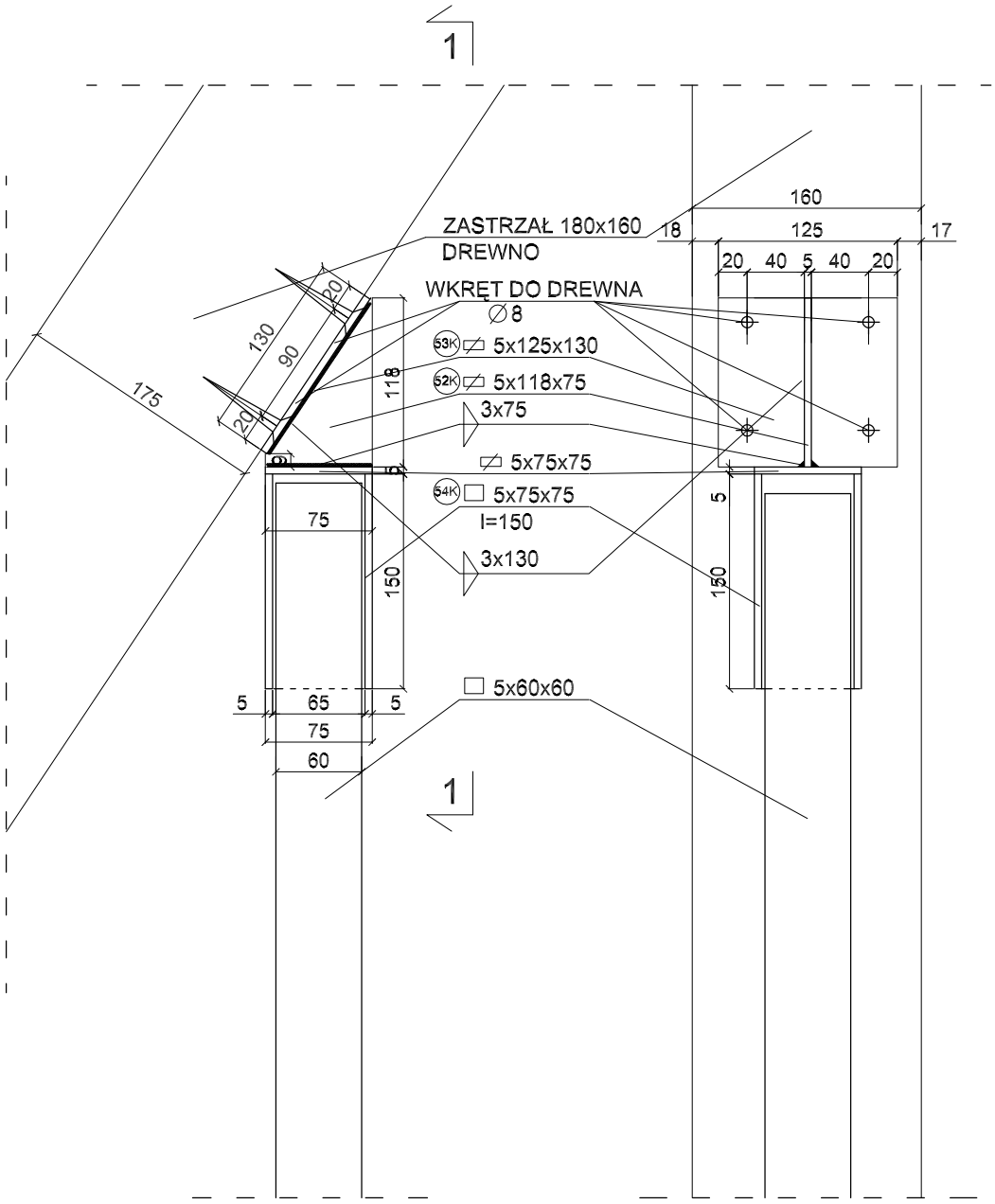

PRZEKRÓJ 1-1

52K 5x118x75

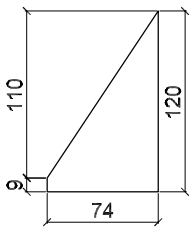

53K 5x125x130

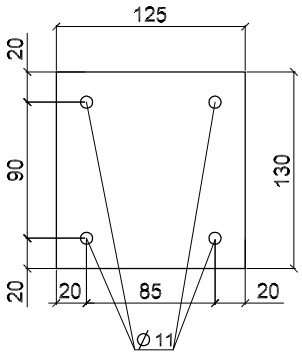

NAZWA RYS.: DETAL D			SKALA: 1:5
TEMAT: PROJEKT REWITALIZACJI BUDYNKU CHEMII "A". PODDASZE			INWESTOR: POLITECHNIKA GDAŃSKA
FAZA: PROJEKT WYKONAWCZY		BRANŻA: KONSTRUKCJA	
WYKONAŁ: mgr inż. Antoni Kapuściński	GT-III-630/766/77		
mgr inż.arch. Tomasz Karpowicz		DATA: MARZEC 2006	NR RYS.: 17k
SPRAWDZIŁ: mgr inż.arch. Dorota Kurczalska	6182/gD/94 PO-0284-POW/90/2680/0-		