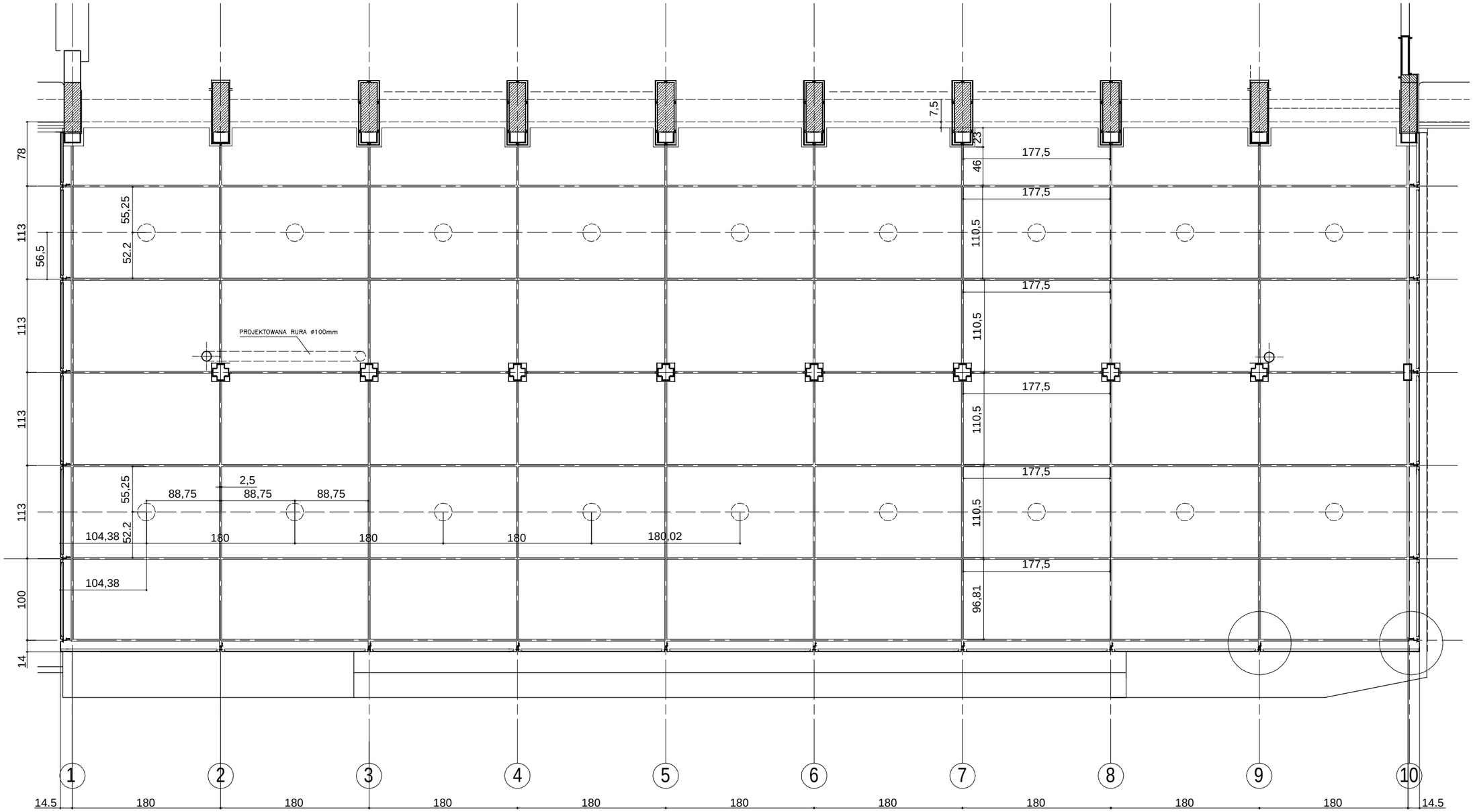

SZCZEGÓŁ ŁĄCZENIA PANELI ALUMINIOWYCH

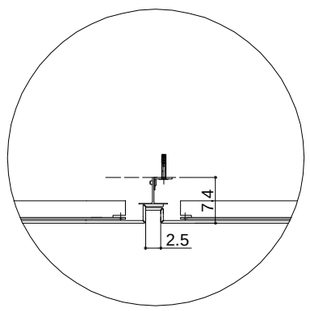

SZCZEGÓŁ ŁĄCZENIA PANELI W NARO¯NIKU

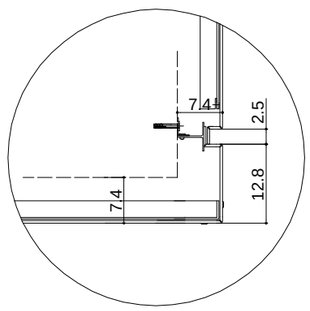

NAZWA I ADRES INWESTYCJI Przebudowa głównego wejścia do istniejącego Budynku Wydziału Elektroniki,Telekomunikacji i Informatyki Politechniki Gdańskiej Gdańsk-Wrzeszcz, ul. Siedlicka 5a (działka nr 357/13)		
INWESTOR POLITECHNIKA GDAŃSKA Ul. Narutowicza 11/12, 80-952 Gdańsk		
BRANŻA ARCHITEKTURA	OPRACOWANIE PROJEKT WYKONAWCZY	DATA MAJ 2006
ZESPÓŁ PROJEKTOWY WYDZIAŁ ARCHITEKTURY POLITECHNIKA GDAŃSKA Ul. Narutowicza 11/12 80-952 Gdańsk	ZESPÓŁ PROJEKTOWY AUTORZY dr inż. arch. Mariusz Grych Upr. PO-0696 mgr inż. arch. Joanna Wasiluk mgr inż. arch. Krzysztof Koryzno WSPÓŁPRACA AUTORSKA stud. arch. Ewa Kofluk	PODPIS
TYTUŁ RYSUNKU UKŁAD ALUPANELI NA SPODZIE DASZKU	SKALA 1:50	NR RYS. A / 4